Бренд: Ураган *
Двигатель: Toyota 2ZZ-GE
Тип детали: Шатуны
Длина от центра до центра: 139 мм / 5,472 "
Диаметр отверстия большого конца: 48 мм / 1,890 "
Ширина большого конца: 19,81 мм / 0,780 "
Диаметр отверстия малого конца: 20,00 мм / 0,787 "
Ширина малого конца: 18,01 мм / 0,709 "
Стиль луча: Н-луч
Диаметр болта шатуна: 3/8 "
Приблизительный вес шатуна: 450 г / шт
Номинальная мощность в лошадиных силах: 600 л.с.
Количество в продаже: 4 штуки / комплект
Материал: кованая сталь 4340
Шатун Отделка: дробеструйная обработка, полированная
Булавка: бронзовые втулки булавки запястья
Стиль запястья: плавающий
Стиль крепления крышки: винт с головкой
Набор веса: Да, сбалансированный +/- 1 г
Магна: Да
Частная марка: Да, доступно
Индивидуальный дизайн: да, принимаю

Описание шатунов высокой эффективности Toyota Celica 2ZZ-GE 1.8L H-Beam

Самые сильные, но самые легкие из доступных удочек. В то время как другие производители срезают углы, в Hurricane используется только сталь высшего качества, что дает вам преимущество перед конкурентами. Каждый контур предназначен для повышения общей прочности и надежности при высоких оборотах двигателя. Шатуны для ураганов имеют конструкцию из Н-образной балки, которая устраняет карманы излишков материала и обеспечивает исключительную продольную и горизонтальную прочность. Конструкция винта с головкой обеспечивает истинную закругленность и надежное посадочное место подшипника в условиях высоких нагрузок, что исключает поломку подшипника.

Защитите свои инвестиции, настаивая только на ураганных стержнях для ваших потребностей в высокой производительности: **Стандартный Toyota 2ZZ-GE 138MM / 20MM** а также **Таможня Toyota 2ZZ-GE 139MM / 20MM**Я считаю, что мы ваш лучший выбор. Все **кованые стальные шатуны 4340 для Toyota** загрузил.

Кстати, если вы не нашли нужные стержни, вы можете связаться с нами через Интернет или по электронной почте (marketing@hurricane-rod.com .cn). Если вы хотите любой **пользовательские стержни**Вы можете сказать нам эти размеры, мы хотели бы разработать новые удилища вместе с вами

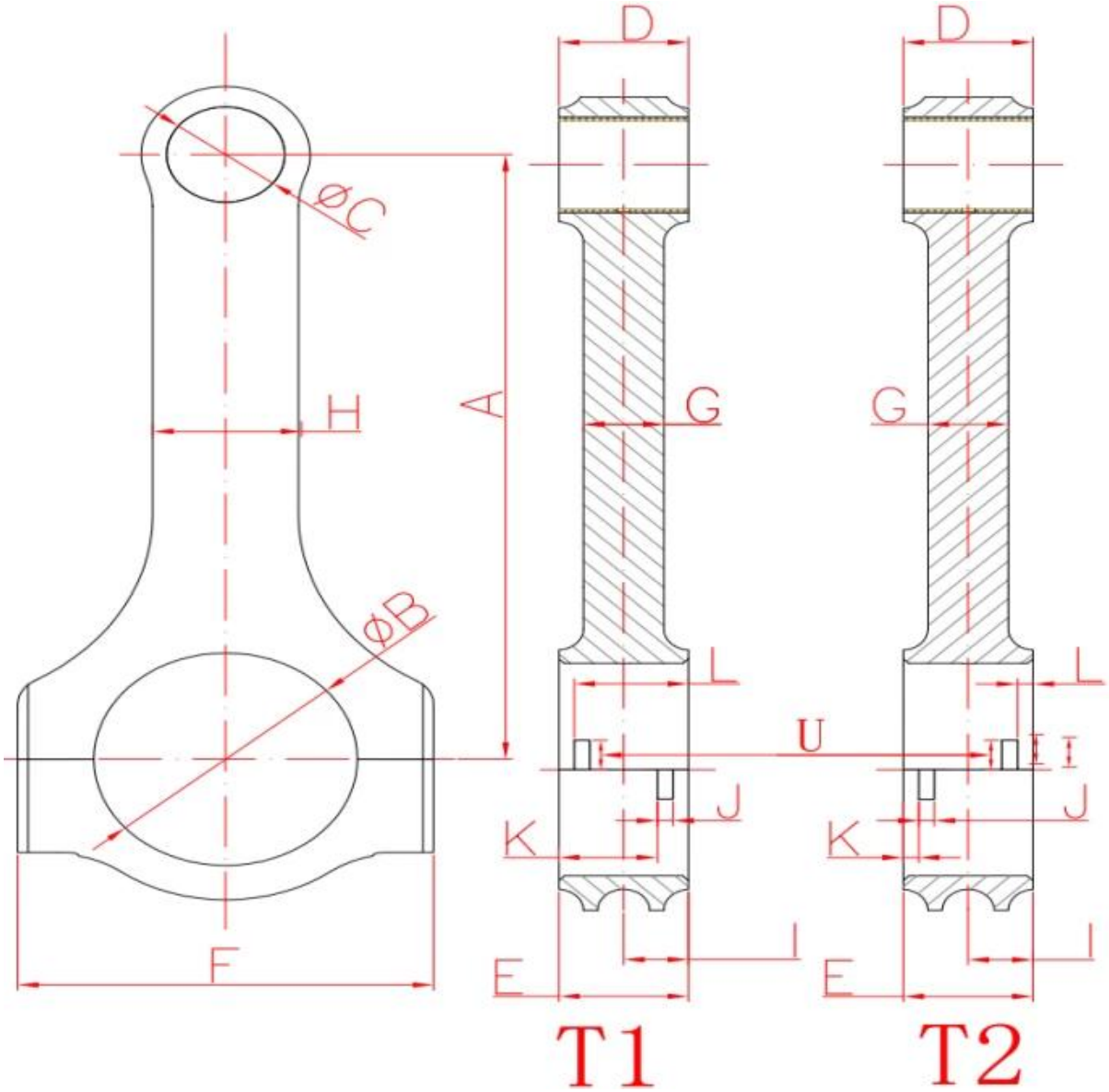

Часто задаваемые вопросы

A: Какой пакет вы будете использовать Air?

B: Помимо нестандартной упаковки, мы будем использовать пакет, пену и нейтральную коробку для упаковки стержней, как эта картина

1
2
3
4
5
H947 3858 14R 3/5 EPS