Шатуны VW 1.9L TDI Основные размеры

Марка: ураган	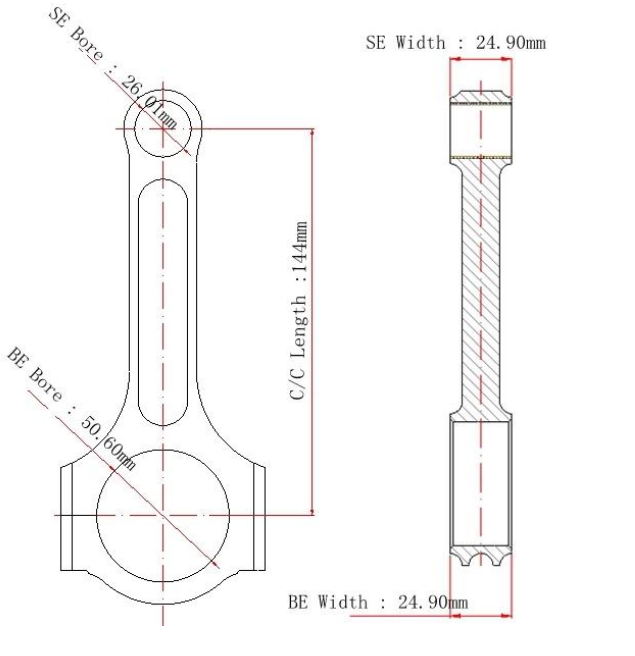
Длина от центра до центра: 144 мм / 5,670 "	
Диаметр отверстия большого конца: 50,6 мм / 1,992 "	
Ширина большого конца: 24,9 мм / 0,980 "	
Диаметр отверстия малого конца: 26,01 мм / 1,024 "	
Ширина малого конца: 24,9 мм / 0,980 "	
Стиль луча: двутавровая балка	

Шатуны VW 1.9L TDI Особенности

Диаметр болта шатуна	3/8"
Приблизительный вес шатуна	XXX
Рейтинг объявленной мощности	750hp
Количество	Продается как 4 штуки / комплект
материал	Кованая сталь 4340
Шатун Готово	Дробеструйная обработка, полированная
Штырь	Втулки бронзовых пальцев
Стиль запястья	плавучий
Стиль удержания крышки	Винт с головкой
Вес подобранный набор	Да, сбалансированный +/- 1 г
Magnafluxed	да
Собственная марка	Да, доступно
Индивидуальный дизайн	Да принимаю

VW 1.9L TDI Шатуны Описание

То же самое с другими шатунами урагана, эти шатуны VW 1.9L TDI также изготовлены из высокопрочного стального материала 4340. 100% разработано и обработано на станке с ЧПУ, проверено ультразвуком, обработано магнитным флюсом и подвергнуто дробеструйной обработке для соответствия высоким стандартам качества. Более того, эти шатуны VW 1.9L TDI с двутавровой балкой, обработанные с помощью конуса на малых концах, обеспечивают некоторую экономию веса на возвратно-поступательном конце и обеспечивают увеличенный зазор для полностью коробчатых поршней.

Кроме кованых стержней с двутавровой балкой, Hurricane также производит форму двутавровой балки и X-образной балки для применений TDI VW 1.9L, чтобы удовлетворить потребности различных клиентов. И стержни для настройки тоже приемлемы, добро пожаловать, отправьте нам образец или чертеж для изготовления идеального стержня для двигателя вашего автомобиля.

Шатуны VW 1.9L TDI X-beam

Шатуны VW 1.9L TDI H-луча

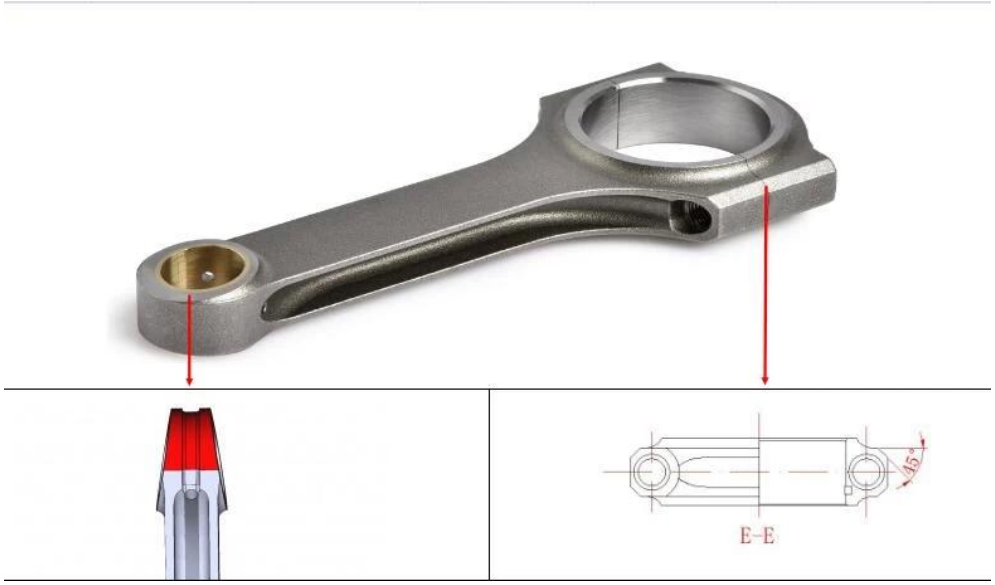

Больше связанных продуктов:
1. Шатуны VW Audi X-Beam для 1.9L TDI 144 мм Длина 4 шт.
2. Кованые шатуны Audi VW TDI 144 x 26 мм.

Любой запрос для этих продуктов, пожалуйста, не стесняйтесь **контакт** нас