Основные размеры шатунов Toyota 7MGTE

Производитель: Hurricane *	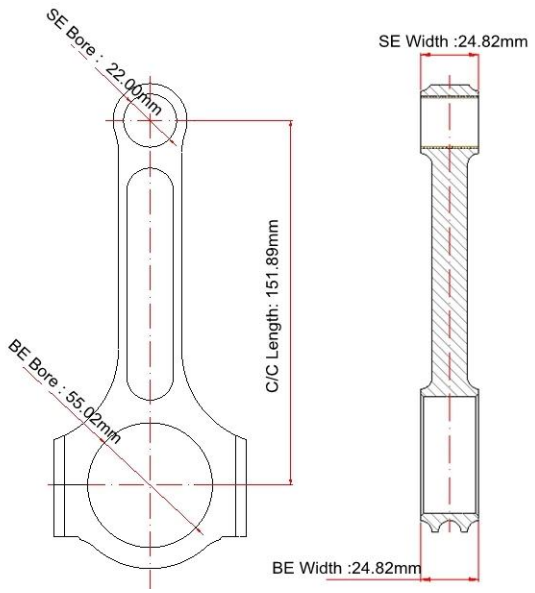
От центра до центра Длина: 151,89 мм / 5,980 дюйма	
Диаметр отверстия большого конца: 55,02 мм / 2,166 дюйма	
Ширина большого конца: 24,82 мм / 0,977 дюйма	
Диаметр отверстия малого конца: 22,00 мм / 0,866 дюйма	
Ширина малого конца: 24,82 мм / 0,977 дюйма	
Стиль балки: двутавровая балка	

Шатуны TOYOTA для двигателя 7MGTE Особенности

Диаметр болта шатуна	3/8 "
Приблизительный вес шатуна	xxx
Рекламируемый рейтинг мощности	1000 л.с.
Количество	Продается по 6 штук в наборе
Материал	Кованая сталь 4340
Шатун Отделка	Дробеструйная обработка, полированная
Штырь	Бронзовые втулки на запястье
Стиль булавки на запястье	Плавающий
Стиль удержания крышки	Винт с головкой
Набор по весу	Да, сбалансированный +/- 1 г
Magnafluxed	да
Собственная марка	Да, доступно
Индивидуальный дизайн	Да, принять

Шатуны I-Beam 6x для двигателя Toyota 7MGTE Описание

Стальные стержни Toyota Supra 7MGTE изготовлены из высокопрочной стали. **4340 кованая сталь** и Термообработка по Роквеллу C34-38. Шатуны Toyota 7MGTE fокончательно обработанный дробью, чтобы снять стресс и Сквозная балансировка +/- 1 грамм в каждом наборе.

Кованые шатуны для бронзовых втулок двигателя Toyota 7MGTE вставлены под плавающий поршневой палец и собраны через коническое отверстие для масла в верхней части малого конца. Все шатуны для гонок Toyota проходят размерную проверку.

Приложения 7M-GE:
1986–1992 Toyota Supra MkIII (MA70)
1989–1992 Toyota Cressida Mark II (MX83)
Toyota Chaser
Toyota Crown
Toyota Cressida 3.0i Twincam / 3.0GLS (MX75) Только для ЮАР

Приложения 7M-GTE:
1986–1992 Toyota Supra (MA70) [11]
1986–1991 Toyota Soarer (MZ20 / MZ21)

Двигатель MK3 Supra 7M-GTE

Примечание: Картина из Flickr.