# Основные размеры шатунов Toyota 7MGTE

| | |
|---|---|
| Производитель: Hurricane * | 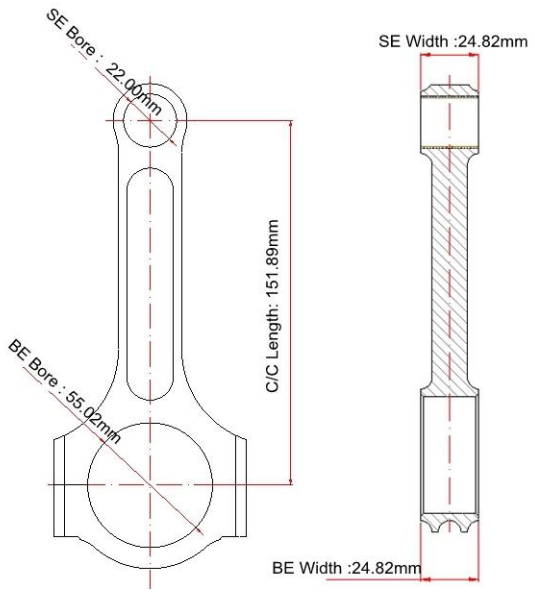 |
| От центра до центра Длина: 151,89 мм / 5,980 дюйма | |
| Диаметр отверстия большого конца: 55,02 мм / 2,166 дюйма | |
| Ширина большого конца: 24,82 мм / 0,977 дюйма | |
| Диаметр отверстия малого конца: 22,00 мм / 0,866 дюйма | |
| Ширина малого конца: 24,82 мм / 0,977 дюйма | |
| **Стиль балки: двутавровая балка** | |

# Шатуны TOYOTA для двигателя 7MGTE Особенности

| | |
|---|---|
| Диаметр болта шатуна | 3/8 " |
| Приблизительный вес шатуна | xxx |
| Рекламируемый рейтинг мощности | 1000 л.с. |
| Количество | Продается по 6 штук в наборе |
| Материал | Кованая сталь 4340 |
| Шатун Отделка | Дробеструйная обработка, полированная |
| Штырь | Бронзовые втулки на запястье |
| Стиль булавки на запястье | Плавающий |
| Стиль удержания крышки | Винт с головкой |
| Набор по весу | Да, сбалансированный +/- 1 г |
| Magnafluxed | да |
| Собственная марка | Да, доступно |
| Индивидуальный дизайн | Да, принять |

# Шатуны I-Beam 6x для двигателя Toyota 7MGTE Описание

Стальные стержни Toyota Supra 7MGTE изготовлены из высокопрочной стали. **4340 кованая сталь** и Термообработка по Роквеллу C34-38. Шатуны Toyota 7MGTE fокончательно обработанный дробью, чтобы снять стресс и Сквозная балансировка +/- 1 грамм в каждом наборе.

Кованые шатуны для бронзовых втулок двигателя Toyota 7MGTE вставлены под плавающий поршневой палец и собраны через коническое отверстие для масла в верхней части малого конца. Все шатуны для гонок Toyota проходят размерную проверку.

**Приложения 7M-GE:**
1986–1992 Toyota Supra MkIII (MA70)
1989–1992 Toyota Cressida Mark II (MX83)
Toyota Chaser
Toyota Crown
Toyota Cressida 3.0i Twincam / 3.0GLS (MX75) Только для ЮАР

**Приложения 7M-GTE:**
1986–1992 Toyota Supra (MA70) [11]
1986–1991 Toyota Soarer (MZ20 / MZ21)

# Двигатель MK3 Supra 7M-GTE

Примечание: Картина из Flickr.