Шатуны Toyota 1NZ Основные размеры

Марка: ураган	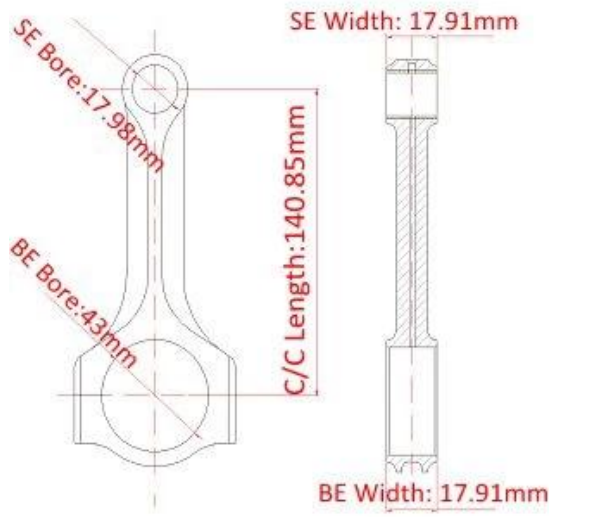
Длина от центра до центра: 140,85 мм / 5,545 "	
Диаметр отверстия большого конца: 43 мм / 1.693 "	
Ширина большого конца: 17,91 мм / 0,705 "	
Диаметр отверстия малого конца: 17,98 мм / 0,708 "	
Ширина малого конца: 17,91 мм / 0,705 "	
Луч стиль: рентген	

Toyota 1NZ FE Комплект шатунов Особенности двигателя

Диаметр болта шатуна	3/8 "
Приблизительный вес шатуна	XXXg
Рейтинг объявленной мощности	700hp
Количество	Продается как 4 штуки / комплект
материал	Кованая сталь 4340
Шатун Готово	Дробеструйная обработка, полированная
Штырь	Втулки бронзовых пальцев
Стиль запястья	плавучий
Стиль удержания крышки	Винт с головкой
Вес подобранный набор	Да, сбалансированный +/- 1 г
Magnafluxed	да
Собственная марка	Да, доступно
Индивидуальный дизайн	Да принимаю

Шатуны Тойота X луч для двигателя 1NZ Описание

Тяги Toyota X beam для двигателя 1NZ разработаны для легкости и прочности. Поскольку стержень изготавливается на станке с ЧПУ полностью, он может проектироваться в форме, не имеющей смысла, и может производить в подходящем весе, который не требует балансировки каждого стержня.

Кованые шатуны для Toyota Lexus Yaris Echo Vios Scion XB 1NZFE 1,5 л изготовлены из кованой хромовой молибденовой стали 4340, термообработаны для повышения прочности на разрыв и подвергаются дробеструйной обработке для увеличения срока службы. Шатуны Toyota 1.5L VVT-I 1NZ 1NZ-FXE 1NZ-FE имеют износостойкую бронзовую втулку, обеспечивающую длительный срок службы и особенность запястья Ураган 3/8 крепежа,

Toyota 1NZ FE Комплект шатунов

двигатель	Модель автомобиля
1NZ-FXE	Тойота Приус (XW10 & XW20) Тойота Приус с / Toyota Aqua Тойота Ярис Тойота Королла (Аксио / Филдер) Тойота Сиента (2-го поколения)
1NZ-FXP	Тойота JPN Такси (AP10)
1NZ-FE	Тойота Виос / Белта Тойота Ярис / Эхо Scion xA / Toyota ist Scion xB (1-го поколения) / Toyota bB (1-го поколения) Тойота Раум Тойота Порт Тойота Платц Тойота Аурис Тойота Фан Карго Тойота Премио Toyota Allion Toyota Corolla (Axio / Fielder, RunX, Allex) Тойота Сиента WiLL VS Toyota Probox Тойота Рактис Geely CK (производится по лицензии) Geely MK (производится по лицензии) Великая китайская стена C10

1NZ-FTE	Тойота Виос Турбо (Таиланд) Toyota Vitz RS Turbo (Япония) Toyota Corolla Axio GT (Япония)

Если вы не нашли нужные вам шатуны Toyota, пожалуйста, Связаться с нами для оказания помощи.

Двигатель Toyota 1NZ-FXP

Замечания: Картина из Wikipedia.