Toyota 3TC I-Beam соединительные стержни Основные размеры

Бренд: ураган *	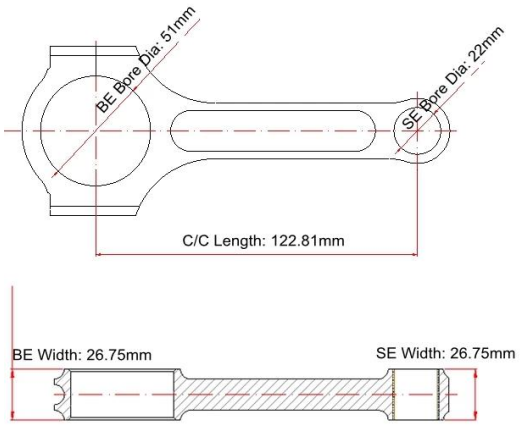
Центр до центра в центре: 122,81 мм / 4.835 "	
Большой концевой диаметр отверстия: 51,00 мм / 2.008 "	
Большой конец шириной: 26,75 мм / 1.053 "	
Небольшой конечный диаметр отверстия: 22 мм /0,866 "	
Маленький конец ширины: 26,75 мм / 1.053 "	
Стиль луча: I-Beam	

TOYOTA 3TC COMED 4340 Стальные стержни

Диаметр болтов соединения	3/8 "
Ориентировочный соединительный вес стержня	xxx.
Рекламный рейтинг лошадиных сил	700 л.с.
Количество	Продается как 4 штуки / набор
Материал	*Ковка 4340 сталь*
Соединительная стержень	Выстрел, полированный
Штырь	Бронзовые запястья
Стиль запястья	Плавающий
Стиль удержания крышки	Крышка винта
Вес сопоставлен набор	Да, сбалансирован +/- 1G
Magnafluxed.	да
Собственная марка	Да, доступно
Индивидуальный дизайн	Да, принять

I-Beam Подключение стержней Toyota 3TC Дополнительное описание:

1 MOQ: 100 шт. За модель

2Материал: кованое 4340 ковочная сталь.

3. Теплообработка: 34-38хр.

4. Застрел, чтобы облегчить стресс.

5. Услуги по гравированию логотипа.

6. Пользовательские услуги предоставляются.

Мы можем предложить как H Beam, X Beam, так и I Beam Design для двигателей Toyota 3TC.

Другие прутки Toyota вас могут быть заинтересованы в:

Двигатель Molde	**Стиль луча**	**Связь**
Toyota 3TC.	H-Beam.	Набор из 4, H Beam кованый 4340 стальной соединительный стержень для Toyota 3TC
Toyota Land Cruiser 1FZ 1FZ-FE 4.5L	X-балок	Toyota Land Cruiser 1fz 1fz-Fe 4,5 л 154 мм X пучковых стержней
Toyota Lexus Yaris Echo Vios Scion XB 1NZ 1NZ-FE 1.5L	X-балок	TOYOTA LEXUS YARIS ECHO VIOS SCION XB 1NZ 1NZFE 1.5L X BEAG CONG CONTRED

Toyota.1HD	X-балок	Toyota 1HD 5.795 "Performance Conrod X Beam
Toyota.2jzgte.	X-балок	Toyota 2JZGTE 142 мм X-Beam Стальные соединительные стержни
Toyota Matrix E130 Lotus Elise 2ZZ-GE 1.8L	X-балок	Поставка X-Beam Racing Стеклоустройство для Toyota Celica ZZGE 2ZZ-GE 1.8LДвигатель
Toyota 20R 22R 22RE REC	X-балок	TOYOTA 22R 22RE X-BEAL 4340 Кованые стержни Chrome-Moly Steel
Toyota Celica Corolla MR2 4AG 4age AE86 GTS 1.6L	I-Beam.	Toyota 4age I-Beam 122 мм Длина CC Длина соединительных стержней
Toyota 1VD-FTV	H-Beam.	Кованые соединительные стержни для Toyota Land Cruiser Diesel 1VD-FTV

Завод ураганов произвел различные виды соединительных стержней для двигателей Toyota, если у вас есть интересы, пожалуйстаконтактнасонлайнили жеОтправитьэлектронное письмок **marketing@hurricane-rod.com .CN.**Отказнашкомандабудугидтыкаккместотопорядок Отказ