Основные размеры шатунов Toyota 2jzgte

Производитель: Hurricane	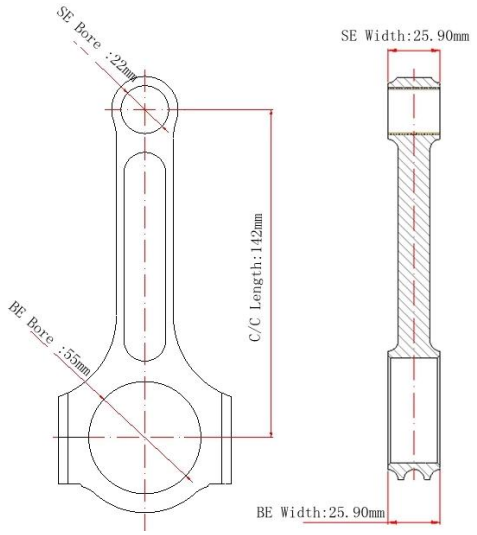
Межцентровая длина: 142 мм / 5,590 дюйма	
Диаметр отверстия большого конца: 55 мм / 2,165 дюйма	
Ширина большого конца: 25,9 мм / 1,012 дюйма	
Диаметр отверстия малого конца: 22 мм / 0,866 дюйма	
Ширина малого конца: 25,9 мм / 1,012 дюйма	
Стиль балки: двутавровая балка	

Комплект шатунов двутавровой балки Toyota 2jz Характеристики

Диаметр болта шатуна	3/8 "
Приблизительный вес шатуна	xxx
Рекламируемый рейтинг мощности	1000 л.с.
Количество	Продается по 6 штук в устанавливать
Материал	**Кованая сталь 4340**
Шатун Отделка	Дробеструйная обработка, полированная
Штырь	Бронзовые втулки на запястье
Стиль булавки на запястье	Плавающий
Стиль удержания крышки	Винт с головкой
Набор по весу	Да, Сбалансированный +/- 1 г
Magnafluxed	да
Собственная марка	Да, доступный
Индивидуальный дизайн	Да, принять

Комплект шатунов двутавровой балки Toyota 2JZ-GTE Описание

Кованые шатуны Toyota 2JZGTE из высокопрочного материала. **4340 стальной материал**, прецизионно обработанные и полностью проверенные на заводе Hurricane, каждая бронзовая втулка на запястье стержня установлена для повышения износостойкости, с круглым буртиком и одним отверстием для масла на малых концах для дополнительной смазки и охлаждения, конструкция с прямой двутавровой балкой предлагает больше прочность для приложений с высокой мощностью 2jzgte; Более того, каждый стержень полностью обработан на современном станке с ЧПУ для обеспечения максимальной прочности и долговечности. В любом случае, они будут хорошим выбором для ваших высокопроизводительных гоночных автомобилей Toyota 2jzgte.

Круглое плечо **Отверстие для масла**

Примечание: доступны различные дизайны плеч, добро пожаловать кликните сюда чтобы увидеть больше деталей дизайна плеч .

Ураган 2JZGTE соединение кованое из стали стержни Приложения:

Делать	Транспортное средство Модель	Транспортное средство Группа	Двигатель
Toyota / Лексус	Supra MKIV	Supra TT MK4 93-98 JZA80 Supra NT MK4 93-98 JZA80 SC300 / Soarer 92-00 Z30 IS300 01-05 XE10 GS300 / Aristo 91-97 S140 GS300 / Aristo 98-05 S160	2JZ-GE 2JZ-GE VVTi 2JZ-GTE 2JZ-GTE VVTi

любой вопрос для этот товар, пожалуйста Чувствовать свободно к контакт нас!

Процесс изготовления нестандартных шатунов

Изготовленные на заказ стержни доступны на фабрике Hurricane.Если мы изготовим ваш стиль шатуна OEM, выполните следующие действия:

1) Ураган получил подробный чертеж или использованный образец, затем мы делаем детализацию цитаты
2) если вы согласны с нашей цитатой, мы разрабатываем чертеж
3) друг друга подтверждают розыгрыш и детали сделки
4) все подтверждают завершение, требуется 30% депозит, затем мы сделаем образец для вас, чтобы проверить, если это необходимо.

5) оплата баланса с учетом стоимости перевозки перед отправкой, затем мы организуем доставку вашим экспедитором или нашим экспедитором.

Если в подробный Рисование или используемый образец является недоступен, ты можете заполнить нашу онлайн-форму индивидуального заказа **индивидуальная форма заказа шатуна** к Отправить в основной размеры для нас к чек первый.

Toyota Supra Race Car

Примечание: изображение из Pinterest.