Кованые шатуны Toyota 1UZFE Основные размеры

Марка: ураган	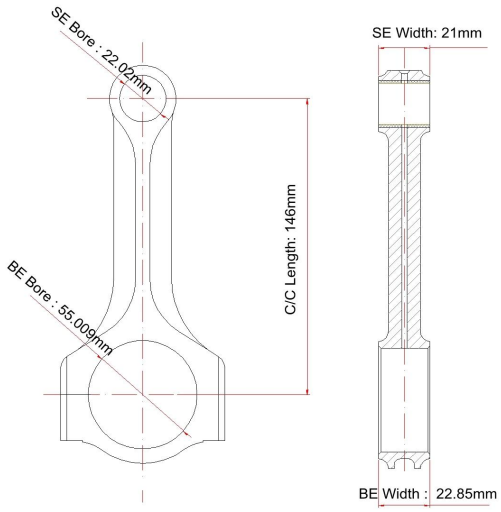
Длина от центра до центра: 146 мм / 5,748 "	
Диаметр отверстия большого конца: 55.009 мм / 2.166 "	
Ширина большого конца: 22,85 мм / 0,899 "	
Диаметр отверстия малого конца: 22,02 мм / 0,867 "	
Ширина малого конца: 21 мм / 0,827 "	
Луч стиль: рентген	

Toyota 146mm Шатун двигателя Особенности

Диаметр болта шатуна	3/8 "
Приблизительный вес шатуна	xxx
Рейтинг объявленной мощности	1000 л.с.
Количество	Продается как 8 штук / комплект
материал	**Кованая сталь 4340**
Шатун Готово	Дробеструйная обработка, полированная
Штырь	Втулки бронзовых пальцев
Стиль запястья	плавучий
Стиль удержания крышки	Винт с головкой
Вес подобранный набор	YES, сбалансированный +/- 1 г
Magnafluxed	да
Собственная марка	Да, доступно
Индивидуальный дизайн	Да принимаю

Тойота 1UZFE 146 мм X-Beam Шатуны Описание

Кованые прутки в форме X-луча Toyota 1uzfe изготовлены из стали 4340 для высокой прочности, 100% **С ЧПУ**, бронзовая втулка для плавающего поршневого пальца, термообработанная до скорости 34-38HRC и отточенная для соответствия высокому стандарту допуска. Взвешенные наборы с балансом от конца до конца +/- 1 грамм доступны в стандартной комплектации с **Болты ARP 2000 с пределом прочности на растяжение 220000 фунтов на квадратный дюйм и болтами ARP2000 Huricane Copy с пределом прочности на растяжение 211829 фунтов на квадратный дюйм** ,

Кроме того, каждый стержень X-луча 1uzfe, отполированный и обработанный дробью после механической обработки, чтобы улучшить усталостную долговечность, также помогает сделать внешний вид стержня более гладким и красивым.

Примечание: для справки предлагается полированная фотография Н-луча Toyota 1UZFE.

1UZFE V8 Двигатели Стальной стержень 4340

1989–2000 Lexus LS 400 / Toyota Celsior [6]
1989–2002 Toyota Crown / Тойота Краун Majesta
1989–2004 гг. Toyota HiAce HiMedic Ambulance (только для Японии)
1991–2000 Lexus SC 400 / Toyota Soarer [6]
1992–2000 Lexus GS 400 / Toyota Aristo [6]
1995–1997 SARD MC8 / MC8-R

Процесс изготовления пользовательских шатров

Команда Hurricane обладает более чем 17-летним опытом проектирования и производства высокопроизводительных гоночных шатунов для профессиональных гоночных двигателей и

требовательных гоночных приложений. Таким образом, можно заказать специальные шатуны, такие как диаметры отверстий с большим концом, диаметры штифтов, длины штоков от центра к центру и другие характеристики. Добро пожаловать, отправьте нам свой чертеж или образец, давайте изготовим идеальные гоночные удилища для ваших гонок.
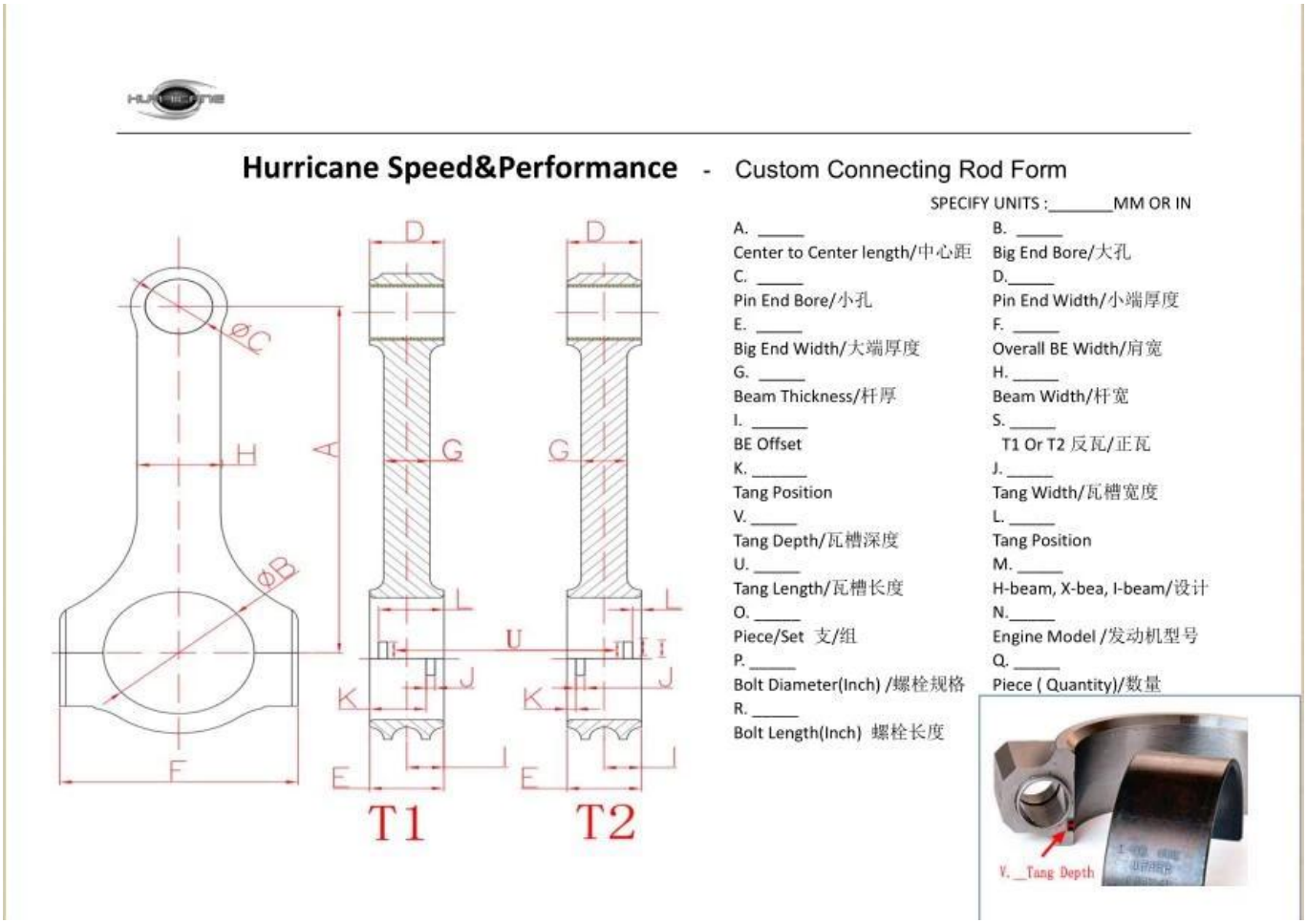
Если мы OEM ваш тип шатуна, пожалуйста, следуйте инструкциям ниже:
1) получил чертеж или образец или полную спецификацию ваших удочек (**Пользовательская форма шатуна**), тогда мы сделаем цитату подробно
2) если вы согласны с нашей цитатой, то мы проектируем рисунок
3) друг друга подтверждают чертеж и раздают детали
4) все подтвердить закончено, 30% депозита требуется, затем мы сделаем образец для вас, чтобы проверить, если это необходимо
5) баланс перед отправкой, тогда мы организуем доставку вашим экспедитором или нашим экспедитором в срок после получения оплаты.