Шатуны Toyota 1KD Основные размеры

Марка: ураган	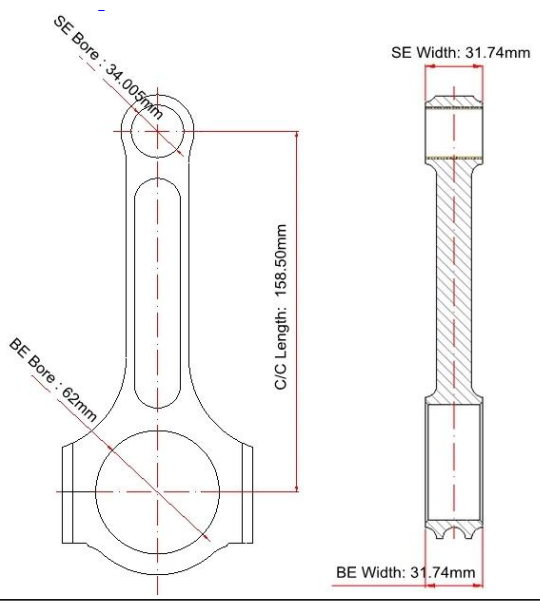
Длина от центра до центра: 158.50 мм / 6.240 "	
Диаметр отверстия большого конца: 62 мм / 2.441 "	
Ширина большого конца: 31,74 мм / 1,250 "	
Диаметр отверстия малого конца: 34.005 мм / 1.339 "	
Ширина малого конца: 31,74 мм / 1,250 "	
Луч стиль: Двутавровая балка	

Toyota 1KD Шатуны Особенности

Диаметр болта шатуна	7/16"
Приблизительный вес шатуна	xxx
Рейтинг объявленной мощности	750hp
Количество	Продается как 4 штуки / комплект
материал	Кованая сталь 4340
Шатун Готово	Дробеструйная обработка, полированная
Штырь	Втулки бронзовых пальцев
Стиль запястья	плавучий
Стиль удержания крышки	Винт с головкой
Набор Веса	Да, сбалансированный +/- 1 г
Magnafluxed	да
Собственная марка	Да, доступно
Индивидуальный дизайн	Да принимаю

Toyota 1KD Шатуны Описание

Тойота 1KD шатуны с ЧПУ, изготовленные из **4340 EN24 самолет хром-молибден**, кованая для изготовления двутавровой балки, обеспечивающая хорошее сочетание легкого веса и прочности для двигателей с высокими оборотами, также может выдерживать экстремальные нагрузки двигателя. На шток 1KD с масляной канавкой на конце штифта для улучшения смазки штифта, сужающейся на концах штифта, для экономии веса на возвратно-поступательном конце и увеличения зазора для поршней с полностью коробками, для создания исключительной прочности шатунов

Как ведущий производитель сильных шатунов Toyota 1kd, мы можем предложить различные конструкции для приложений TOYOTA 1KD-FTV 3.0L TD, включая форму X-образного и H-образного профиля:

TOYOTA 1KD-FTV 3.0L TD X-лучевые стержни , **TOYOTA 1KD-FTV 3.0L TD Прутки с двутавровой балкой** ,

Более того, доступна специальная шатуна, для более **пользовательские стержни** информация, пожалуйста, не стесняйтесь **контакт** наши опытные сотрудники.

FAQ для Toyota 1KD Шатуны

В: Какой крутящий момент требуется на стержнях 1 кД?
Ответ: Шатуны Toyota 1kd доступны в стандартной комплектации с болтами 7/16 ", для болтов 7/16" мы обычно используем момент затяжки 95 Н * м.

Q: Вы предлагаете негабаритные стержни?
О: Да, стержни, которые больше, чем наша ковка, либо по длине, либо по ширине, могут разработать новый штамп, соответствующий вашим требованиям, или также могут быть изготовлены из материала заготовки. Негабаритные стержни указаны на заказ и должны быть оплачены заранее. Добро пожаловать, чтобы оставить сообщение или отправить письмо нашим квалифицированным сотрудникам.

Q: Будете ли вы проводить проверку процессов обработки с ЧПУ?
А: Да, мы сделаем проверку размера заготовки, проверку допусков, проверку точности обработки и проверку балансировочного веса и т.д.

Для более часто задаваемых вопросов, пожалуйста, нажмите **Вот** чтобы посмотреть больше.