Тойота 1HD 5.795 "Н-луча Conrods Основные размеры

Марка: ураган	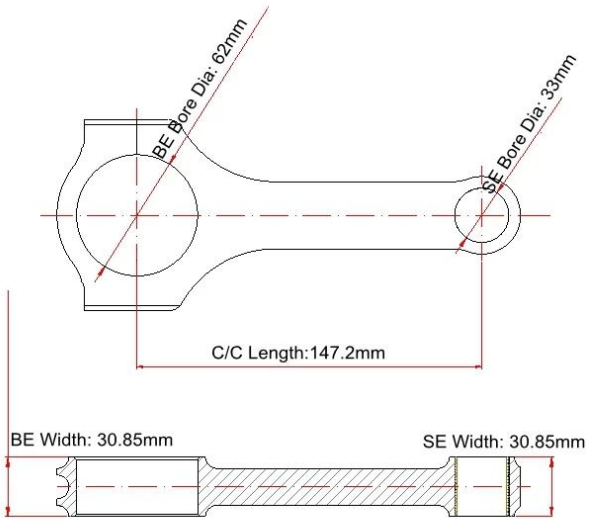
Длина от центра до центра: 147,2 мм / 5,795 "	
Диаметр отверстия большого конца: 62 мм / 2.441 "	
Ширина большого конца: 30,85 мм / 1,215 "	
Диаметр отверстия малого конца: 33 мм / 1.299 "	
Ширина малого конца: 30,85 мм / 1,215 "	
Стиль луча: Н-луч	

Toyota 1HD 5.795 "Н-образные шатуны

Диаметр болта шатуна	3/8 "
Приблизительный вес шатуна	xxx
Рейтинг объявленной мощности	900hp
Количество	Продается как 6 штук / комплект
материал	**Кованая сталь 4340**
Шатун Готово	Дробеструйная обработка, полированная
Штырь	Втулки бронзовых пальцев
Стиль запястья	плавучий
Стиль удержания крышки	Винт с головкой
Набор Веса	Да, сбалансированный +/- 1 г
Magnafluxed	да
Собственная марка	Да, доступно
Индивидуальный дизайн	Да принимаю

Дополнительное описание:

1). MOQ: 100 шт. За модель

2). Рентген и Соник проверены

3). Закалка и термообработка, скорость 34-38HRC

4). 100% магниевый флюкс

5). Полностью с ЧПУ

6). Доступна печать логотипа

7). Различный дизайн приемлемо

8). Таможенный сервис на основе детального чертежа или образца

Toyota 1HD 4340 Кованые шатуны Изображение

Завод Ураганов Шатунов Картина