Toyota 2ZZ-GE 2ZZ 138mm X-Beam Conrods Основные размеры

Бренд: ураган	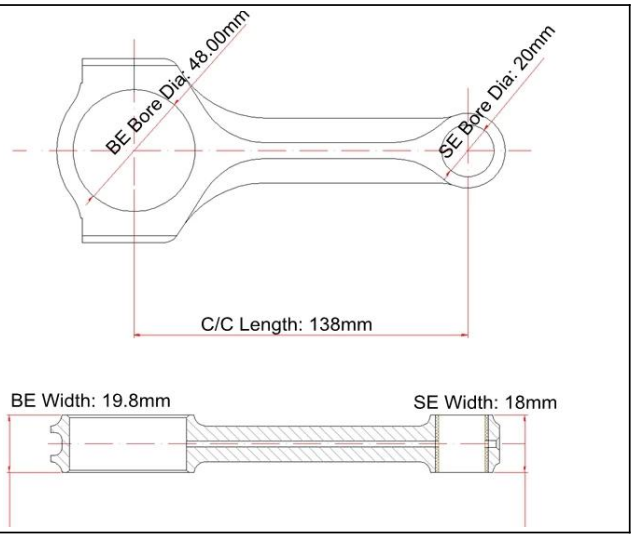
Центр до центра длины: 138 мм / 5.433 "	
Большой концевой диаметр отверстия: 48,00 мм / 1,890 "	
Большой конец шириной: 19,8 мм / 0,780 "	
Небольшой конец диаметр отверстия: 20 мм /0,787 "	
Маленький конец ширины: 18 мм / 0,709 "	
Стиль луча: X-Beam	

Toyota 2ZZ-GE 2ZZ 138mm X-Beam Conrods Особенности

Диаметр болтов соединения	3/8 "
Ориентировочный соединительный вес стержня	~
Рекламный рейтинг лошадиных сил	600 л.с.
Количество	Продается как 4 штуки / набор
Материал	*Ковка 4340 сталь*
Соединительная стержень	Выстрел, полированный
Штырь	Бронзовые запястья
Стиль запястья	Плавающий
Стиль удержания крышки	Крышка винта
Вес сопоставлен набор	Да, сбалансирован +/- 1G
Magnafluxed.	да
Собственная марка	Да, доступно
Индивидуальный дизайн	Да, принять

Дополнительное описание:

1). MOQ: 100 шт. За модель.

2). Обработанные из премиум 4340 кованых стальных поковков.

3). 100% с ЧПУ обработаны для максимальной стабильности.

4). Построен со светом и сильным X-луч, чтобы пошаговатьE экстремальные скорости двигателя.

5). Для стержня поставляется с бронзовой втулкой для плавучей поршневой булавки.

6). Выстрел наслаждался улучшенной усталостной жизнью.

7). Все ковки рентгеновские, Sonic Tested и MagnaFLuxed.

8). Они подходят с 3/8 "стандартными болтами ARP 2000.

9). Дювельные рукава, расположенные в больших концевых крышках для достижения точной повторной сборки.

10). На стержень можно заслониться с частным логотипом в качестве указанного запроса.

Ураганный фабрика Мастерская картинка

Toyota 4340 кованые X-луча соединительные стержни картина

Если вы собираетесь приобрести высокую производительность Toyota 2ZZ-GE 2ZZ 138mm X-Beam соединительные стержни с конкурентоспособной ценой, добро пожаловать в **прийти к урагану** !