Subaru WRX EJ205 / STi EJ257 X-Beam Набор шатунов Основные размеры

Марка: ураган	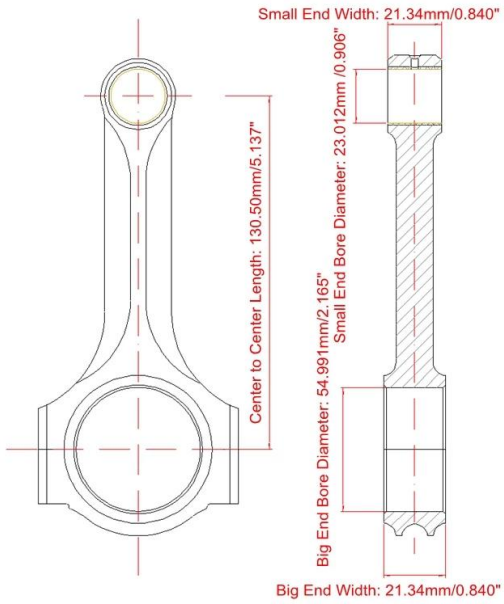
Длина от центра до центра: 130,50 мм / 5,137 "	
Диаметр отверстия большого конца: 54,991 мм / 2,165 дюйма	
Ширина большого конца: 21,34 мм / 0,840 "	
Диаметр отверстия малого конца: 23,012 мм / 0,906 "	
Ширина малого конца: 21,34 мм / 0,840 "	
Луч стиль: рентген	

X-Beam Стержни для Subaru Impreza WRX STI EJ20 EJ25 Особенности

Диаметр болта шатуна	3/8"
Приблизительный вес шатуна	560 грамм
Рейтинг объявленной мощности	800hp
Количество	Продается как 4 штуки / комплект
материал	Кованая сталь 4340
Шатун Готово	Дробеструйная обработка, полированная
Штырь	Втулки бронзовых пальцев
Стиль запястья	плавучий
Стиль удержания крышки	Винт с головкой
Вес подобранный набор	Да, сбалансированный +/- 1 г
Magnafluxed	да
Собственная марка	Да, доступно
Индивидуальный дизайн	Да принимаю

Subaru Forester 2.0L EJ20 / 2.5L EJ25 130.5мм штоки Описание

Шатуны Subaru WRX Performance X от Hurricane Speed and Performance изготовлены из высококачественной стальной заготовки 4340. В настоящее время шатуны доступны в четырех различных стилях, прежде чем мы сделали, в зависимости от лошадиных сил, бюджета и применения двигателя, включая стандартный **Двутавровой балки**, стандартный рентген и стандартный **Двутавровая балка** и **обычай**, И основные по ним, все внешние потребности будут удовлетворены, в том числе:
смазочная канавка во втулке штифта для дополнительной смазки
винтовка просверлена от большого конца до малого конца

Среди них, мощность H-луча происхождения H не будет превышать 800 с болтом ARP2000. Но X-образные, двутавровые и нестандартные удилища для Subaru Impreza WRX STI EJ20 EJ25 предназначены для применения в условиях высокой мощности, повышенного ускорения и экстремальных оборотов, когда ничего, кроме лучшего стержня, не подойдет. И для окончательных возможностей крепления, а также алюминиево-бронзовых втулок для обеспечения долгого и надежного обслуживания, независимо от того, что такое наддув, азот или об / мин.

Примечание: X-Beam Rods для производственной картины Subaru Impreza WRX STI EJ20 EJ25.

Приложения
Subaru Impreza WRX - 2002
Subaru Impreza WRX - 2003
Subaru Impreza WRX - 2004
Subaru Impreza WRX - 2005
Subaru Impreza WRX - 2006
Subaru Impreza WRX - 2007

Subaru Impreza WRX - 2008
Subaru Impreza WRX - 2009
Subaru Impreza WRX - 2010
Subaru Impreza WRX - 2011
Subaru Impreza WRX - 2012
Subaru Impreza WRX - 2013
Subaru Impreza WRX - 2014
Subaru Impreza WRX STI - 2004
Subaru Impreza WRX STI - 2005
Subaru Impreza WRX STI - 2006
Subaru Impreza WRX STI - 2007 г.
Subaru Impreza WRX STI - 2008
Subaru Impreza WRX STI - 2009
Subaru Impreza WRX STI - 2010
Subaru Impreza WRX STI - 2011
Subaru Impreza WRX STI - 2012
Subaru Impreza WRX STI - 2013
Subaru Impreza WRX STI - 2014
Subaru Impreza WRX STI - 2015
Subaru Impreza WRX STI - 2016
Subaru Impreza WRX STI - 2017

Subaru Race Engine