Основные размеры шатунов Nissan QR25DE X beam

Производитель: Hurricane	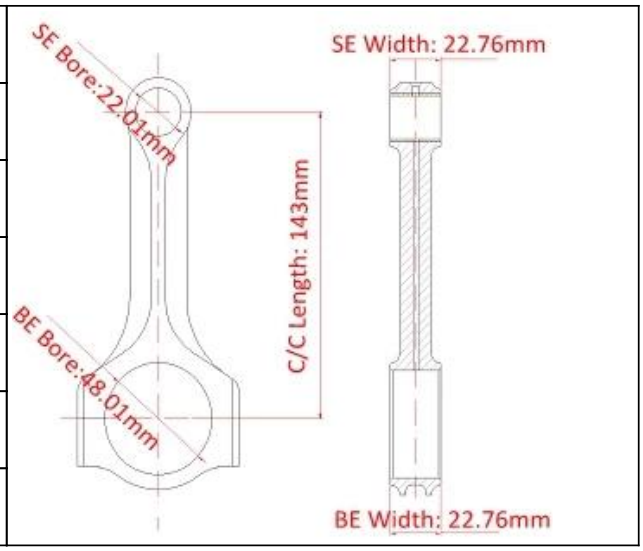
От центра к центру Длина: 143 мм / 5,630 дюйма	
Диаметр отверстия большого конца: 48,01 мм / 1,890 дюйма	
Ширина большого конца: 22,76 мм / 0,896 дюйма	
Диаметр отверстия малого конца: 20,01 мм / 0,788 дюйма	
Ширина малого конца: 22,76 мм / 0,896 дюйма	
Стиль луча: X-луч	

Кованые стержни Nissan QR25DE Подробнее

Диаметр болта шатуна	3/8 "
Приблизительный вес шатуна	xxxg
Рекламируемый рейтинг мощности	700 л.с.
Количество	Продается как 4 штуки / комплект
Материал	Кованая сталь 4340
Шатун Отделка	Дробеструйная обработка, полированная
Штырь	Бронзовые втулки на запястье
Стиль булавки на запястье	Плавающий
Стиль удержания крышки	Винт с головкой
Набор по весу	Да, сбалансированный +/- 1 г
Magnafluxed	да
Собственная марка	Да, доступно
Индивидуальный дизайн	Да, принять

Характеристики шатунов Nissan QR25DE Performance

Особенности стержней:

1. 100% высококачественная кованая кованная сталь 4340

2. Поковки, подвергнутые строгой ковке и термообработке, твердостью 34-38 HRC.

3. Втулка из сплава алюминия / кремния / бронзы.

4. Программное обеспечение 3D переработало критическую область C-образного отверстия, специальная обработка с ЧПУ обеспечивает плавное соединение и отсутствие острых кромок, значительно улучшенную прочность

5. Идеально подходит для болтов ARP 2000 (220 000 фунтов на квадратный дюйм) или Cust. Возраст 625+ болтов (260 000 фунтов на квадратный дюйм).

6. Установочная втулка точного размера и скошенная кромка для легкой и точной повторной сборки.

7. Хонинговальное решение Sunnen для обработки всех отверстий большого диаметра и отверстий под штифт.

8. Увеличенная поверхность сопряжения значительно увеличивает прочность сопрягаемой поверхности, а шлифованная поверхность сопряжения делает сборку точной и легкой.

9. Полностью обработанная дробью для снятия стресса.

10. Оптимальная балансировка для подходящих по весу комплектов в пределах +/- 1 г.

11. Размерный осмотр

12. Стержни X-образной балки очень прочные и устойчивы к растрескиванию.

Если у вас есть еще вопросы, напишите нам здесь! (**marketing@hurricane-rod.com .cn**)