Бренд: Ураган
Двигатель: 3.8L и 4.1L Turbo Buick
Тип детали: Соединительные стержни
Центр к центру Длина: 161,29 мм / 6,350 "
Диаметр отверстия большого конца: 60,3 мм / 2,374 "
Ширина большого конца: 21,69 мм / 0,844 "
Диаметр отверстия малого конца: 23,55 мм / 0,927 "
Ширина малой длины: 25.04mm / 0.986 "
Тип луча: H-beam
Диаметр болта болта: 7/16 "
Ориентировочная шатун Масса: 700 г / шт.
Рекламируемый рейтинг мощности: 900 л.с.
Количество: Продано 6 шт. / Комплект
Материал: кованая сталь 4340
Соединительная штанга Отделка: Выстрел, полировка
Pin: бронзовые втулки
Стиль запястья: плавающий
Стиль удержания крышки: винт крышки
Вес Совместимый набор: Да, сбалансированный +/- 1 г
Magnafluxed: Да
Личная метка: Да, доступно
Пользовательский дизайн: Да, примите

Длинные 6.350 кованые соединительные стержни Главный Рисование

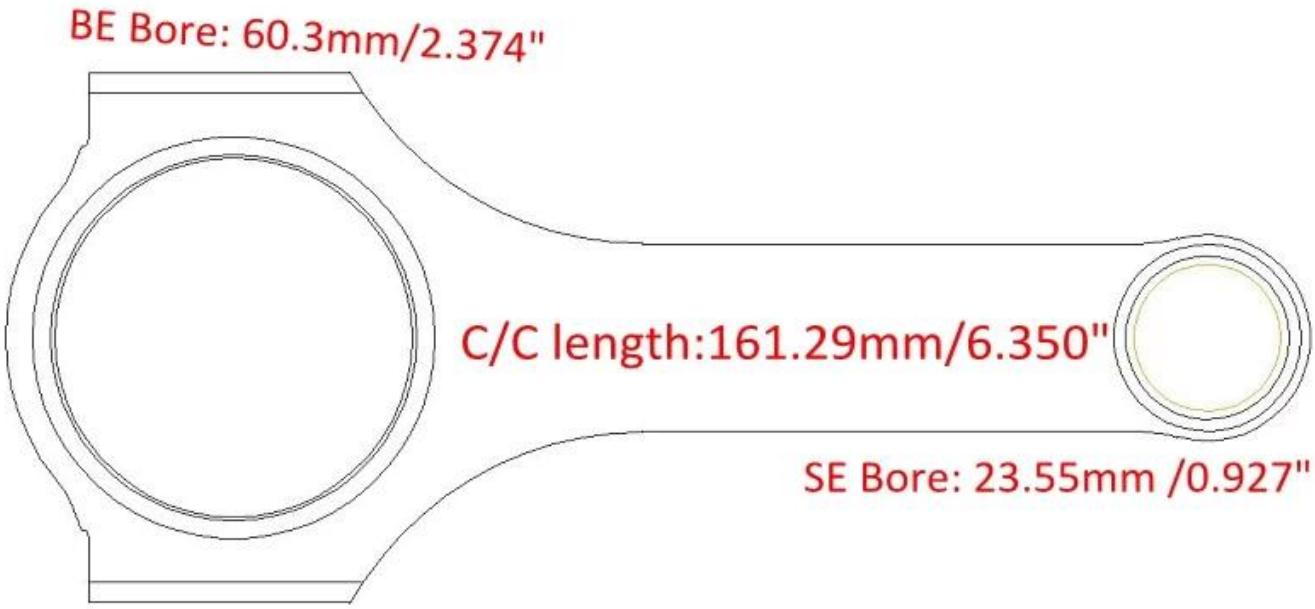

H-Beam 6.350 Соединительные стержни для двигателя Buick turbo V6 Descripition

Эти турбо Buick V6 шатуны изготавливаются *Скорость урагана и производительность* и изготовлена из 4340 кованой стали, от центра до центра длиной 6,350 дюйма. Измеряемые размеры и magnaflux проверяются для обеспечения максимальной надежности. Они очень рекомендуются для

восстановления двигателя двигателя.

Эти шасси 6.350 "turbo Buick V6 подвергаются термообработке и дробированию для дополнительной прочности. Те, кто рассматривает длинный стержень для двигателя 3,8 л или 4,1 л, наверняка оценят мастерство, которое входит в эти шатунные стальные шатуны. Они будут идеально соответствовать вашим 1986 или 1987 годам Buick Grand National, T Type, Turbo T или GNX 3.8-литровым турбодвигателям V6.

Особенности:

- Предназначен для бесперебойной и бесперебойной работы
- Прямо для вашего автомобиля и образа жизни
- Изготовлен из высококачественных материалов для максимальной прочности
- Изготовлено для удовлетворения или превышения строгих требований к качеству

Завод ураганов может производить различные виды кованых / заготовок шатунов и коленчатых валов для ваших двигателей Buick, если вы не найдете то, что вам нужно через наш сайт, пожалуйста, не стесняйтесь обсуждать свои требования с *ураган.*

1987 Buick Regal Drag Car Picture Поделиться

Замечания: Картина Аукцион Mecum