Шатуны Volvo 139,5 мм Основные размеры

Марка: ураган	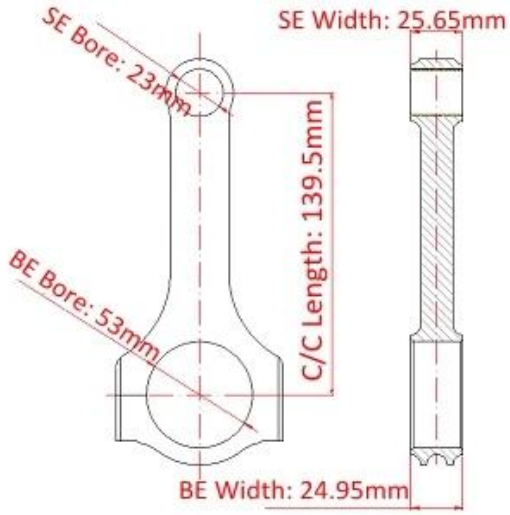
Длина от центра до центра: 139,5 мм / 5,492 "	
Диаметр отверстия большого конца: 53.00 мм / 2.087 "	
Ширина большого конца: 24,95 мм / 0,982 "	
Диаметр отверстия малого конца: 23 мм / 0,906 "	
Ширина малого конца: 25,65 мм / 1,010 "	
Стиль луча: Н-луч	

Особенности шатунов Volvo 850 H-Beam

Диаметр болта шатуна	3/8 "
Приблизительный вес шатуна	565 грамм за штуку
Рейтинг объявленной мощности	750 л.с.
Количество	Продается как 5 штук за комплект
материал	*Кованая сталь 4340*
Шатун Готово	Дробеструйная обработка, полированная
Штырь	Втулки бронзовых пальцев
Стиль запястья	плавучий
Стиль удержания крышки	Винт с головкой
Набор Веса	Да Сбалансированный +/- 1 г за комплект
Magnafluxed	да
Собственная марка	Да, доступно
Индивидуальный дизайн	Да принимаю

Шатуны балки H - Volvo B5 5 цилиндров 139,5 мм Детальное описание

Кованая шатуна H-Beam Hurricane для 1998-2000 гг. Volvo S70 2.3L B5234T3 I5 изготавливается из высококачественной стали 4340. Каждый стержень изготовлен по индивидуальному заказу, а сердечник закален для повышения прочности на разрыв. Этот процесс также помогает уменьшить усталость. Шатуны Volvo 850 H-Beam являются хонингованными и имеют допустимые допуски.

Шатуны для Volvo 850 C70 V70 T-5 2.3L 2.5L B5234T 139,5 мм затем подбираются по весу в комплекты и упаковываются для отправки.

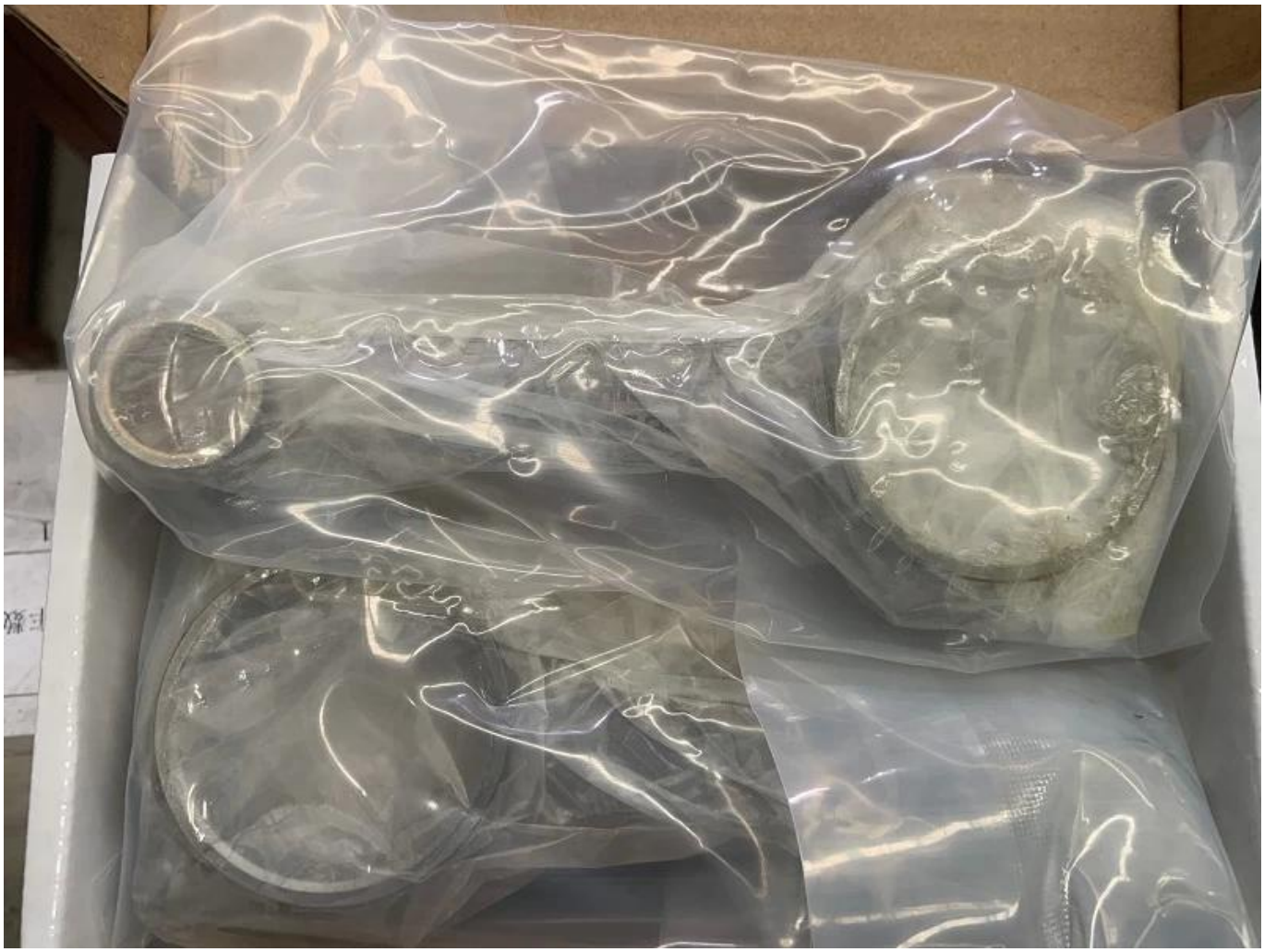

Наши шатуны volvo 139,5 мм предназначены для замены ваших текущих заводских шатунов, эта модификация позволит вам запускать более высокие уровни наддува, не боясь согнуть заводской шток. Шатуны H Beam - Volvo B5 5 цилиндров 139,5 мм предполагают, что мощность составляет 750 л.с.

ОБОРУДОВАНИЕ ДЛЯ АВТОМОБИЛЕЙ:

· 1994-1997 850 Turbo, T5, T5-R, R
· 1998-2000 V70 GLT, T5, R
· 1998-2000 S70 GLT, T5
· 1998-2005 C70 LPT / HPT

Если у вас есть какие-либо вопросы, вы можете оставить свое сообщение ниже или написать по электронной почте *ураганная команда*,

Volvo 850 Engine

Примечание: Изображение из Википедии Commons.