Honda F20B Стержни Основные размеры

Марка: ураган	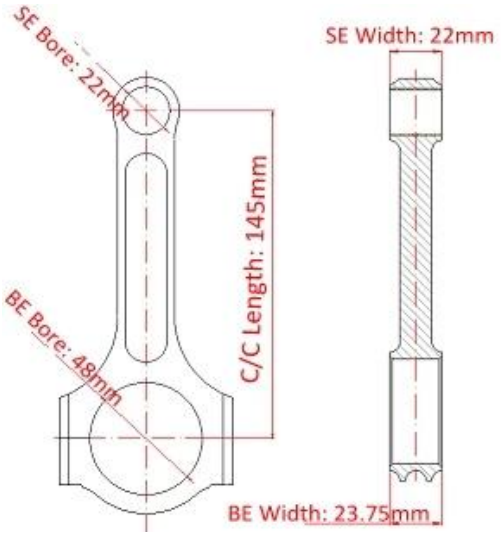
Длина от центра до центра: 145 мм / 5,709 "	
Диаметр отверстия большого конца: 48.00 мм / 1.890 "	
Ширина большого конца: 23,75 мм / 0,935 "	
Диаметр отверстия малого конца: 22,00 мм / 0,866 "	
Ширина малого конца: 22,00 мм / 0,866 "	
Стиль луча: двутавровая балка	

Кованая Honda F20B 5.709 Conrod Особенности

Диаметр болта шатуна	3/8"
Приблизительный вес шатуна	~
Рейтинг объявленной мощности	750hp
Количество	Продается как 4 штуки / комплект
материал	*Кованая сталь 4340*
Шатун Готово	Дробеструйная обработка, полированная
Штырь	Втулки бронзовых пальцев
Стиль запястья	плавучий
Стиль удержания крышки	Винт с головкой
Набор Веса	Да, сбалансированный +/- 1 г
Magnafluxed	да
Собственная марка	Да, доступно
Индивидуальный дизайн	Да принимаю

F20B I Балочный стержень Описание

Шатуны урагана Honda F20B I изготавливаются с использованием цельных поковок из кованой стали 4340 высочайшего качества и предназначены для применения в условиях высокой мощности. Наш кованый Honda F20B 5.709 Conrod будет проверен болтами шатуна ARP и установлен с силиконовыми бронзовыми втулками запястья для обеспечения надежности. Эти шатуны способны на 185 лошадиных сил на шток. Завод ураганов может предложить различные шатуны Honda F-

серии, такие как F20C, F22, F22C и F23.

Ураган также может предложить различные виды конструкции луча, просто покажите некоторые из наших рисунков конструкции луча ниже, для получения дополнительной информации, пожалуйста, проверьте: *Характеристики шатуна урагана - Различные конструкции луча*

Все наши ураганные шатуны могут быть выгравированы с помощью лазерной гравировки «Ураган» или логотипа клиента на подлинность, если вам нужна дополнительная информация, добро пожаловать в *связаться с командой ураганов*..

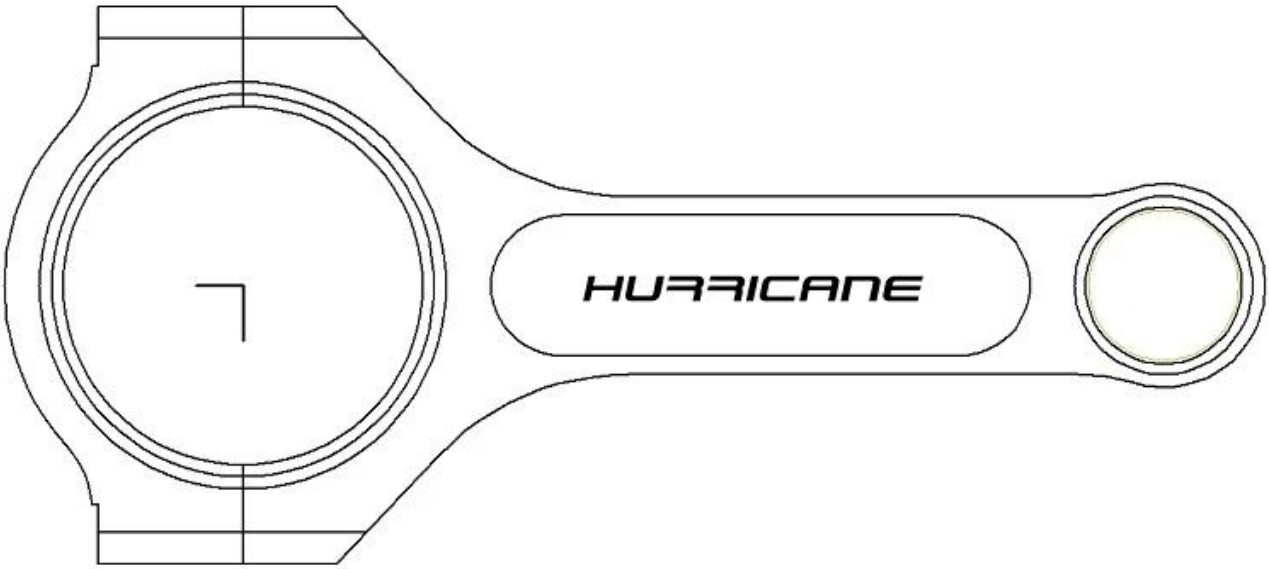

1995 Honda Accord F20B Двигатель Изображение

Замечания: картина с Youtube