BMW N20 шатуны Основные размеры

Бренд: Ураган *	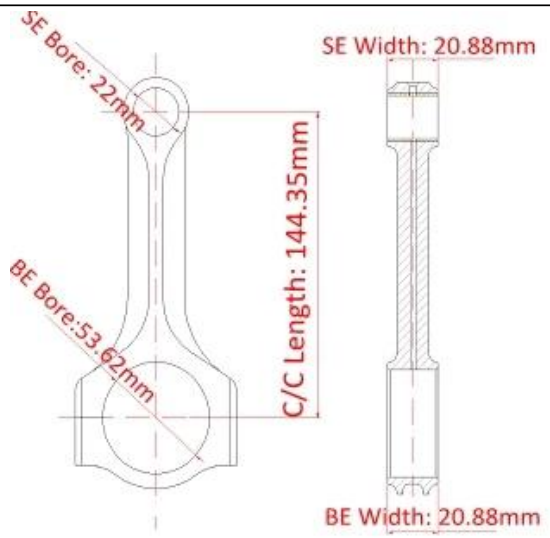
Длина от центра до центра: 144,35 мм / 5,683 "	
Диаметр отверстия большого конца: 53.620 мм / 2.111 "	
Ширина большого конца: 20,88 мм / 0,822 "	
Диаметр отверстия малого конца: 22 мм / 0,866 "	
Ширина малого конца: 20,88 мм / 0,822 "	
Луч стиль: рентген	

144,35 мм BMW N20 X Beam Conrods Особенности

Диаметр болта шатуна	3/8"
Приблизительный вес шатуна	~
Рейтинг объявленной мощности	700hp
Количество	Продается как 4 штуки / комплект
материал	*Кованая сталь 4340*
Шатун Готово	Дробеструйная обработка, полированная
Штырь	Втулки бронзовых пальцев
Стиль запястья	плавучий
Стиль удержания крышки	Винт с головкой
Набор Веса	Да, сбалансированный +/- 1 г
Magnafluxed	да
Собственная марка	Да, доступно
Индивидуальный дизайн	Да принимаю

BMW F30 328i N20 2.0L Шатун Описание

Фабрика Hurricane - производитель высокопроизводительных шатунов BMW, мы производили различные виды шатунов для двигателей BMW различной конструкции. Все компоненты изготавливаются на месте с использованием высококлассного оборудования с числовым программным управлением, а наши шатуны BMW F30 328i N20 2.0L высококачественно обработаны, обработаны дробеструйной обработкой и отточены. Шатуны из кованой стали BMW N20B20 F22 228i

F25 X3 прочны и прочны, рекомендуемая мощность составляет около 700 л.с.

N20 Шатуны Информация о фитинге

Сделать модель двигателя субмодели
BMW E84 X1 sDrive28i N20 2.0L
BMW E84 X1 xDrive28i N20 2.0L
BMW F10 528i N20 2.0L
BMW F10 528i N52 3.0L
BMW F10 528i xDrive N20 2.0L
BMW F22 228i N20 2.0L
BMW F22 228i xDrive N20 2.0L
BMW F23 228i N20 2.0L
BMW F23 228i xDrive N20 2.0L
BMW F25 X3 sDrive28i N20 2.0L
BMW F25 xDrive2.8i N52 3.0L
BMW F26 X4 xDrive28i N20 2.0L
BMW F30 320i N20 2.0L
BMW F30 320i xDrive N20 2.0L
BMW F30 328i N20 2.0L
BMW F30 328i xDrive N20 2.0L

BMW F31 328i xDrive N20 2.0L
BMW F32 428i N20 2.0L
BMW F32 428i xDrive N20 2.0L
BMW F33 428i N20 2.0L
BMW F33 428i xDrive N20 2.0L
BMW F34 328i xDrive N20 2.0L
BMW F36 428i N20 2.0L
BMW F36 428i xDrive N20 2.0L
BMW Z4 sDrive28i N20 2.0L

БМВ F30 раса Автомобиль

Примечание: фотография с форума F30.bimmerpost grantk41, Южная Африка.