Шатуны Saab B205 X-beam Основные размеры

Марка: ураган	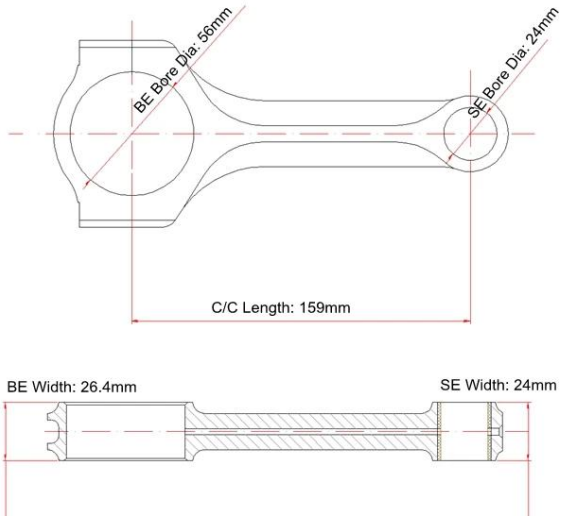
Длина от центра до центра: 159 мм / 6,260 "	
Диаметр отверстия большого конца: 56 мм / 2.205 "	
Ширина большого конца: 26,4 мм / 1,039 "	
Диаметр отверстия малого конца: 24 мм / 0,945 "	
Ширина малого конца: 24 мм / 0,866 "	
Луч стиль: рентген	

Шатуны Saab X-beam Дополнительные характеристики

Диаметр болта шатуна	3/8 "
Приблизительный вес шатуна	XXX
Рейтинг объявленной мощности	600hp
Количество	Продается как 4 штуки / комплект
материал	Кованая сталь 4340
Шатун Готово	Дробеструйная обработка, полированная
Штырь	Втулки бронзовых пальцев
Стиль запястья	плавучий
Стиль удержания крышки	Винт с головкой
Вес подобранный набор	Да, сбалансированный +/- 1 г
Magnafluxed	да
Собственная марка	Да, доступно
Индивидуальный дизайн	Да принимаю

Дополнительное описание:

1. Весь процесс завершен в урагане в Китае

2. Термическая обработка: 34-38HRC

3. Разработано и обработано на станке с ЧПУ

4. Все большие и маленькие концы отточены в хонинговальном станке SUNNEN

5. Подходит для **Стандартные болты ARP 2000**

6. Magnaflux и проверенный размер

7. Выстрел снят и стресс снят

8. Предоставление услуг Lasering Private Label

ураганный также производить соединительный прутки основан на указанный Габаритные размеры или используемый образец или детальнее Рисование , если вы хотеть в делать **обыча**

й соединительный прутки или негабаритный соединительный прутки добро пожаловать в Отправить запрос для урагана!

Hurricane Speed & Performance - Custom Connecting Rod Form

SPECIEF UNITS:_____MM OR IN

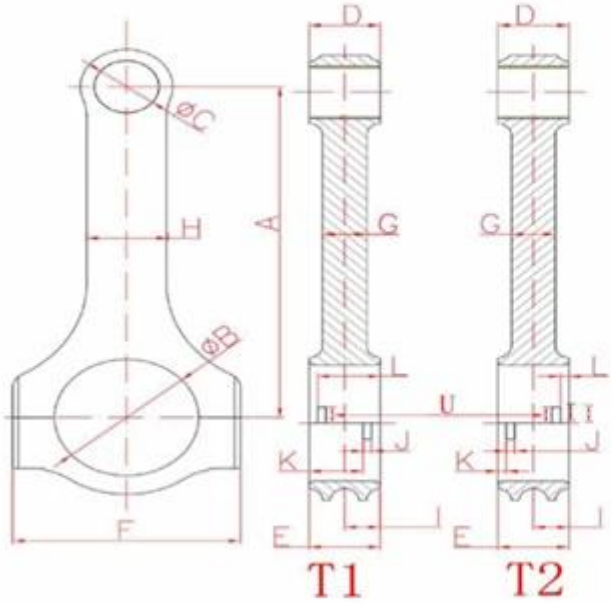

A. _____
Center to Center length/中心距

B. _____
Big End Bore/大孔

C. _____
Pin End Bore/小孔

D. _____
Pin End Width/小端厚度

E. _____
Big End Width/大端厚度

F. _____
Overall BE Width/肩宽

G. _____
Beam Thickness/杆厚

H. _____
Beam Width/杆宽

I. _____
BE Offset

S. _____
T1 Or T2 反瓦/正瓦

K. _____
Tang Position

J. _____
Tang Width/瓦槽宽度

V. _____
Tang Depth/瓦槽深度

L. _____
Tang Position

U. _____
Tang Length/瓦槽长度

M. _____
H-beam,X-beam,I-beam/设计

O. _____
Piece/Set 只/组

N. _____
Engine Model/发动机型号

P. _____
Bolt Diameter(inch)/螺栓规格

Q. _____
Piece (Quantity)/数量

R. _____
Bolt Length(inch)螺栓长度