Шатун Peugeot 106 Основные размеры

Марка: ураган	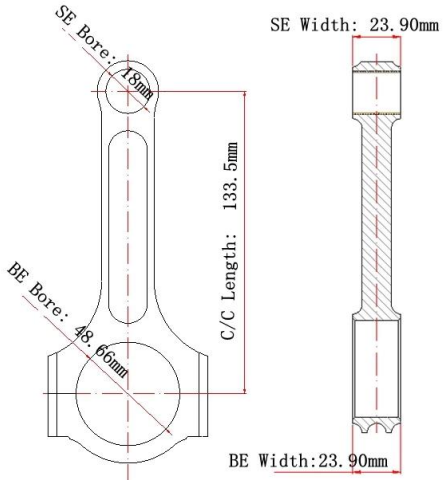
Длина от центра до центра: 133,5 мм / 5,256 "	
Диаметр отверстия большого конца: 48,66 мм / 1,916 "	
Ширина большого конца: 23,90 мм / 0,941 "	
Диаметр отверстия малого конца: 18 мм / 0,709 "	
Ширина малого конца: 23,90 мм / 0,941 "	
Стиль луча: двутавровая балка	

Особенности шатунов Peugeot 106

Диаметр болта шатуна	3/8 "
Приблизительный вес шатуна	xxx
Рейтинг объявленной мощности	750hp
Количество	Продается как 4 штуки / комплект
материал	Кованая сталь 4340
Шатун Готово	Дробеструйная обработка, полированная
Штырь	Втулки бронзовых пальцев
Стиль запястья	плавучий
Стиль удержания крышки	Винт с головкой
Набор Веса	Да, сбалансированный +/- 1 г
Magnafluxed	да
Собственная марка	Да, доступно
Индивидуальный дизайн	Да принимаю

Описание шатунов Peugeot 106

Во-первых, эти шатуны выкованы из высокопрочного стального материала 4340, разработанного для высокопроизводительных применений Peugeot 106 GTI S16. Во-вторых, стержень Per отделан полировкой и дробеструйной обработкой, чтобы улучшить усталостную долговечность, а также помочь сделать стержни более гладкими и красивыми. В-третьих, на небольшой конец установлена высококачественная медная втулка для плавающих штифтов, большая часть оснащена высокопрочными штифтами для точного соединения крышки и балки. Наконец, шлифованное отверстие малого конца и отверстие большого конца для достижения высокого стандарта допуска.

Шатуны Peugeot 106 4340 Поковки

После полировки

Набор шатунов из кованой стали I для моделей:

Peugeot 106 GTI 1.6 16v
Peugeot 206 1.6 16v
Peugeot 207 1.6 16v
Citroen Saxo 1,6 16 B, C2 1,6 16 B, C3 1,6 16 B, C4 1,6 16 B
Двигатель TU5J4, TU5JP4

ВОПРОСЫ-ОТВЕТЫ :

Q: Вы предлагаете слишком большие стержни?

A: Да, стержни, которые больше, чем наша ковка, либо по длине, либо по ширине, могут разработать новый штамп, соответствующий вашим требованиям, или также могут быть изготовлены из материала заготовки. Если вы заинтересованы в негабаритных стержнях, пожалуйста, не стесняйтесь связаться с опытным персоналом, чтобы узнать более подробную информацию.

Вопрос: какова ваша балансирующий вес на большом конце и маленьком конце?

A: Упаковано в сбалансированные наборы +/- 1 грамм