Шатуны Nissan SR20DET Основные размеры

Производитель: Hurricane	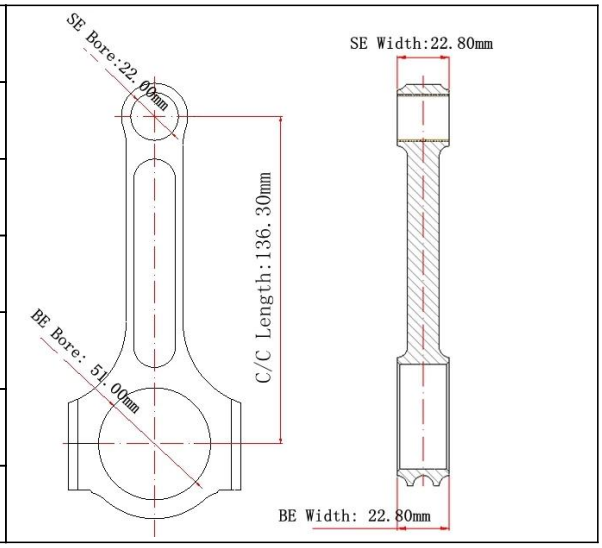
От центра до центра Длина: 136,30 мм / 5,366 дюйма	
Диаметр отверстия большого конца: 51,00 мм / 2,008 дюйма	
Ширина большого конца: 22,80 мм / 0,898 дюйма	
Диаметр отверстия малого конца: 22,00 мм / 0,866 дюйма	
Ширина малого конца: 22,80 мм / 0,898 дюйма	
Стиль балки: двутавровая балка	

Шатуны Nissan SR20DET особенности

Диаметр болта шатуна	3/8 "
Приблизительный вес шатуна	xxx
Рекламируемый рейтинг мощности	750 л.с.
Количество	Продается как 4 штуки / комплект
Материал	Кованая сталь 4340
Шатун Отделка	Дробеструйная обработка, полированная
Штырь	Бронзовые втулки на запястье
Стиль булавки на запястье	Плавающий
Стиль удержания крышки	Винт с головкой
Набор по весу	Да, сбалансированный +/- 1 г
Magnafluxed	да
Собственная марка	Да, доступно
Индивидуальный дизайн	Да, принять

Шатуны Nissan SR20DET Описание

Эти шатуны Nissan 2.0L SR20DE SR20DET изготовлены на станке с ЧПУ из **4340 EN24 авиационная хромированная кованная сталь**с использованием двутавровой балки для дополнительной жесткости. Каждый стержень полностью проплавлен магнитным флюсом, чтобы гарантировать однородность кованого материала, проверяется на соответствие высоким стандартам качества, подвергается дробеструйной обработке для повышения усталостной долговечности и хонингован в соответствии с высокими стандартами допусков. Наборы с подобранным весом +/- грамм, в упаковке 4 шт. / набор.

Все шатуны Nissan SR20DET подходят для **оригинальные (оригинальные) стержневые болты ARP2000 3/8 "и болты ARP2000 Hurricane Copy** , Вы можете выбрать их в зависимости от вашего багдета.

Сертификация SGS для болтов ARP2000 урагана.

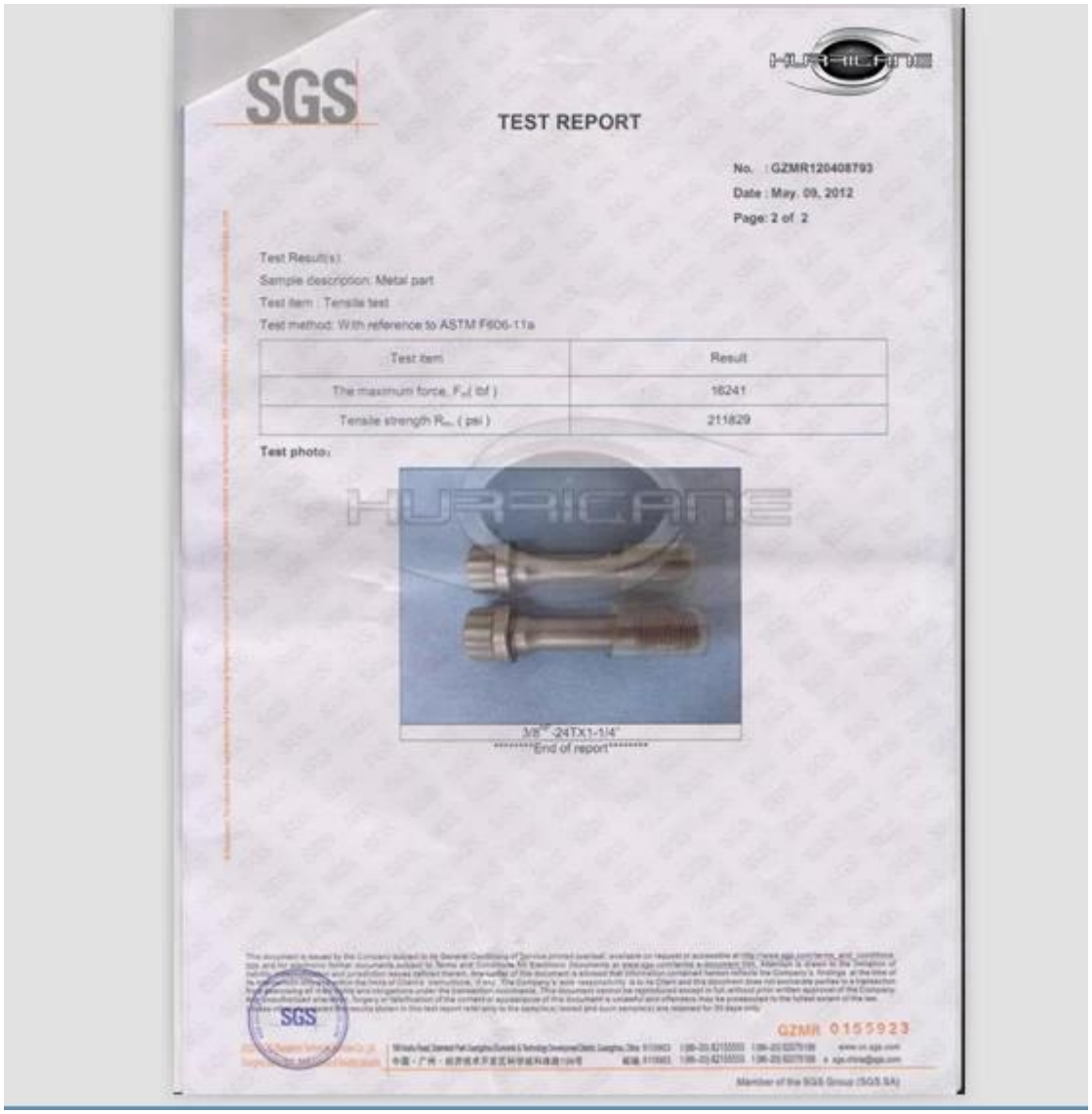

SGS

TEST REPORT

No. : GZMR120408793
Date : May. 09, 2012
Page: 2 of 2

Test Result(s):
Sample description: Metal part
Test item : Tensile test
Test method: With reference to ASTM F606-11a

Test item	Result
The maximum force, F_m (lbf)	16241
Tensile strength R_m (psi)	211829

Test photo:

3/8"-24TX1-1/4"

********End of report********

GZMR 0155923

Member of the SGS Group (SGS SA)

Снимки болтов ARP2000 с ураганом

Свяжитесь с нами, если вам понадобятся эти шатуны или болты.