Ево X (4б11т), соединяющие стержни, основные размеры

Марка: ураган	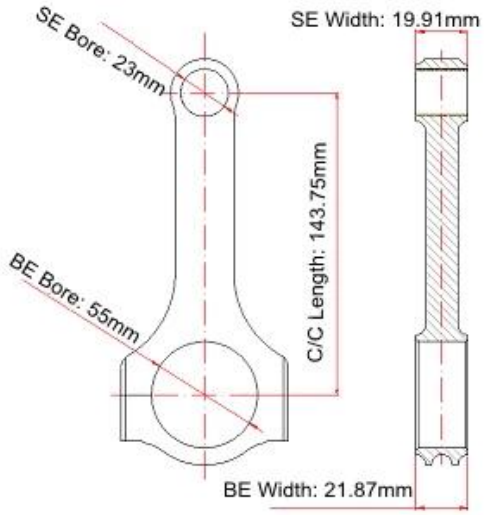
От центра до центральной длины: 143.75 мм/5.659 "	
Большой диаметр отверстия: 55 мм/2.165 "	
Большая конечная ширина: 21.87 мм/0.861 "	
Малый диаметр конца отверстия: 23мм/0,906 "	
Маленькая конечная ширина: 19.91 мм/0.784 "	
Стиль балки: Н-балка	

Ево X 4б11т Н балка-стенка соединительных стержней

Диаметр соединительного стержня	3/8
Приблизительный вес соединительного стержня	550г
Номинальная мощность	550хп
Количество	Продано как 4 куска/Сет
Материала	*Подделка 4340 стали*
Отделка соединительного стержня	Снимок-пинед, полированный
Контакт	Втулки
Стиль штифта запястья	Плавающ
Стиль крепления колпака	Винт
Сопоставленный вес	Да, сбалансированный +/-1g
Магнафлуксед	Да
Частная метка	Да, доступно
Пользовательский дизайн	Да, принять

"Мицубиси" Эволюция X 4б11т 4б11 Соединительные стержни

Ураган "Мицубиси" из-за изменения X 4б11т 4б11 Соединительные стержни изготовлены из 4340 подделок для хранения большого количества электроэнергии. Каждый стержень обстрелян пинед

после обработки и магнафлуксед. Отверстия круглые и без конуса. Сгиб и скручивание плотно контролируются. Вес соответствует +/-1g. Соединительный стержень Н-балки превратился в стандартную конструкцию для высокопроизводительных приложений. С учетом наилучшей общей производительности детали в сочетании с наименьшим весом, Н-балка самая сильная, наиболее долговечная конструкция. Для применения на расовой почве рекомендуются Соединительные стержни "Н-балка ево X" (4б11т). Эти Н-балки, поддельные Соединительные стержни для ево X 4б11т, приходят с 3/8-дюймовыми крепежными болтами. Дополнительная проверка: *Сведения о соединении болтового стержня*

Для сравнения фотографий нашего Мирко полированного прогресса. Проверьте Страница новостей: *Соединительные стержни застрелили пининг и Мирко-полировку, Специальный вид на уровне*

Ураган также предлагает пользовательский дизайн, если вы не найдете то, что вы хотите с нашего веб-сайта, вы можете заполнить *Скорость урагана и производительность-пользовательская форма соединительного стержня*. Наш скиилед персонал свяжется с вами и поможет вам в течение 24 часов.

Ниже приводятся некоторые полезные ссылки на конструкцию стержней:
#1 *Большой конец проекта*
#2 *Проектирование соединительных стержней*
#3 *Ураган "соединительные элементы-различные конструкции балки"*

Скорость урагана и производительность — фабрика компонентов двигателя в Китае. Производительность, соединяющие стержни-наша зрелая продукция. Ниже приводятся некоторые полезные сведения о нас:
Статьи: *Высокая производительность, соединяющие стержни-процесс обработки стержней*
Видео: *Как это сделано: соединительный стержень*
Видео: *Кто мы — скорость урагана и производительность (соединительный стержень)*

Н-балка, подкованная соединяющими стержнями для 4б11т вопросы и ответы

Вопрос: какой крутящий момент требуется на стержнях?
А: гонка урагана арп2000 5/16-1.500 "45Н * m
Арп2000 3/8-1,600 "75н * m"
Арп2000 No 7/16-1.600 "95Н * m"

Вопрос: можно ли заказать один соединительный стержень как образец для проверки качества сначала перед сотрудничеством?
А: Да, конечно. Пожалуйста *Оставьте сообщение* с вашими требованиями.

Вопрос: Каковы ваши стержни и твёрдость?
А: материал: 4340 подделанных стальных/40крнимоа/ен24. Термическая обработка: хрк34-38

Вопрос: можно ли предоставить для подключения стержней службу печати логотипов (частная этикетка)?
А: Да.

Фотография

26
Hankook
Hankook