Шатуны двутавровой балки Ford 4.6L / 5.0L Основные размеры

Марка: Ураган	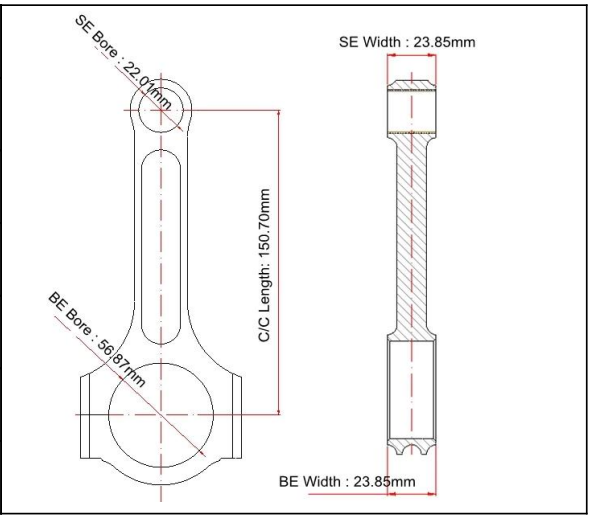
Межцентровая длина: 150,70 мм / 5,933 дюйма	
Диаметр отверстия большого конца: 56,87 мм / 2,239 дюйма	
Ширина большого конца: 23,85 мм / 0,939 дюйма	
Диаметр отверстия малого конца: 22,01 мм / 0,867 дюйма	
Ширина малого конца: 23,85 мм / 0,939 дюйма	
Стиль луча: двутавровая балка	

Шатуны Ford 4.6L / 5.0L с двутавровой балкой

Болт шатуна Диаметр	7/16"
Приблизительный вес шатуна	xxx
Рейтинг объявленной мощности	1000 л.с.
Количество	Продается как 8 штук / комплект
материал	Кованая сталь 4340
Шатун Готово	Дробеструйная обработка, полированная
Штырь	Втулки бронзовых пальцев
Стиль булавки на запястье	плавучий
Стиль удержания крышки	Винт с головкой
Вес подобранный набор	Да, сбалансированный +/- 1 г
Magnafluxed	да
Собственная марка	Да, доступно
Индивидуальный дизайн	Да, принять

Описание шатунов Ford 4.6L / 5.0L

1.100% станок с ЧПУ, изготовлен из премиум **4340 кованая сталь**

2. Бронзовые втулки вставлены для плавающего поршня
3. Расфасованы в сбалансированные наборы +/- 1 г
4. Размеры и магнитный поток проверены на соответствие высоким стандартам качества.
5.Сконструирован и обработан для приложений с высокой мощностью
6. Установочные втулки для идеальной посадки и точной сборки.
7. **Стиль I-Beam** для дополнительной жесткости
8.Shot Peined для улучшения усталости

Готовые двутавровые шатуны

Перевозка по Море

Доставка по воздуху

Любой интерес к этому стержню, пожалуйста, не стесняйтесь **контакт** Наша команда .