Honda F23 Accord 2.0 Conrods Основные размеры

Марка: ураган	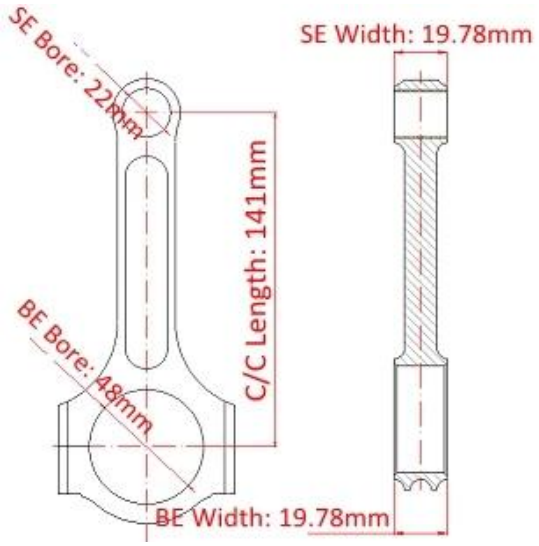
Длина от центра до центра: 141 мм / 5,551 "	
Диаметр отверстия большого конца: 48,01 мм / 1,890 "	
Ширина большого конца: 19,78 мм / 0,779 "	
Диаметр отверстия малого конца: 22,00 мм / 0,866 "	
Ширина малого конца: 19,78 мм / 0,779 "	
Стиль луча: двутавровая балка	

Honda Accord F23 F23A 2.3l Шатуны Особенности

Диаметр болта шатуна	3/8 "
Приблизительный вес шатуна	XXX
Рейтинг объявленной мощности	800hp
Количество	Продается как 4 штуки / комплект
материал	Кованая сталь 4340
Шатун Готово	Дробеструйная обработка, полированная
Штырь	Втулки бронзовых пальцев
Стиль запястья	плавучий
Стиль удержания крышки	Винт с головкой
Вес подобранный набор	Да, сбалансированный +/- 1 г
Magnafluxed	да
Собственная марка	Да, доступно
Индивидуальный дизайн	Да принимаю

Я балансир Honda F23 Шатуны Описание

Серия двутавровых балок «Heavy Duty» Honda F23 F23A1 F23A4 F23A5 F23A7 Accord LX предназначена для применения в условиях высокой мощности / ускорения и поддерживает 800 лошадиных сил. Honda Accord F23 F23a 2.3l Шатуны изготовлены из высококачественного сырья 4340 высокопрочной стали со специально оптимизированной формой для высокой

производительности и чрезвычайной долговечности. Шатуны Honda F23 Accord 2.0 подвергаются дробеструйной обработке для снятия напряжения материала и многоступенчатой термообработке для повышения жесткости. Жесткие допуски в процессе производства обеспечивают идеальную посадку при оптимизации зазоров масла. Изгиб и поворот жестко контролируются.

Я использую шатуны Honda F23 с втулками из силиконовой бронзы, чтобы обеспечить надежность.

Racing Forged 4340 Conrod для Honda Accord F23 F23A 2.3L примерочная информация:

Двигатель F23A1 использовался в моделях Honda Accord LX, EX и SE, LEV 1998-2002 годов, а также в Acura 2.3CL в Северной Америке.
Двигатель F23A4 использовался в моделях Honda Accord ULEV 1998-2002 гг.
Двигатель F23A5 использовался в Honda Accord DX 1998-2002 годов, Honda Accord LXi 1998-2002 годов в Новой Зеландии и Honda Accord LX VP 2002 года (комплектация) в Северной Америке.
Двигатель F23A7 использовался в Honda Odyssey 1998 года, Isuzu Oasis 1998-1999 годов и Honda Shuttle EUDM.
Двигатель F23Z5 использовался в Honda Accord Type V (2001-2003). Это было сделано только для Европы.

Завод по производству ураганов может предложить шатуны Honda F23 F23A1 как с H-образной, так и с X-образной конструкцией, предназначенные для различных потребностей в лошадиных силах. Не стесняйтесь подтвердить запас, цена с нашим отдел продаж,

Honda Accord Racing

Замечания: Картина из Wikimedia Commons.