Основные размеры Opel Vauxhall Conrods

Марка: Ураган *	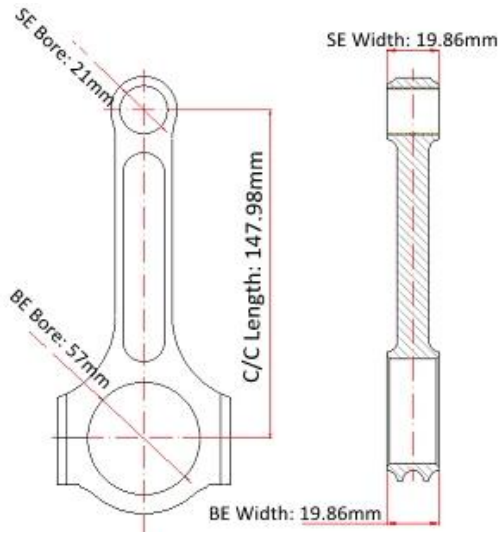
Центр к центру Длина: 147,98 мм / 5,826 "	
Диаметр отверстия большого конца: 57 мм / 2,244 "	
Ширина большого конца: 19,86 мм / 0,782 "	
Диаметр отверстия малого конца: 20 мм / 0,787 "	
Ширина малой длины: 21 мм / 0,827 "	
Тип луча: I-beam	

4340 Forged Conrods для Opel Omega Особенности

Диаметр болта болта	3/8"
Ориентировочная масса шатуна	XXXg
Рекламируемый рейтинг мощности	1000 л.с.
Количество	Продано как 6 штук / комплект
материал	*Кованая сталь 4340*
Соединительная штанга	Выстрел, полировка
Штырь	Бронзовые втулки
Стиль запястья	плавучий
Стиль удерживания крышки	Винт крышки
Весовой набор	Да, сбалансированный +/- 1 г
Magnafluxed	да
Собственная марка	Да, доступно
Индивидуальный дизайн	Да, примите

I-образные шатуны для VAUXHALL OMEGA Описание

1, полностью машина с ЧПУ и дробилка для повышения усталостной прочности

№ 2, стандарт, оснащенный болтами с ураганами (210 000 фунтов на кв. Дюйм) или болтами стержня ARP2000 (220 000 фунтов на кв. Дюйм) за дополнительную плату.

Примечание. Вы можете проверить следующую новостную ссылку, чтобы узнать подробности:
Информация о болтах штока урагана

№ 3, 3X45 ° Дизайн плеч

Примечание: Ураган также может обеспечить раунд Дизайн плеч и Дизайн квадратного плеча. для получения дополнительной информации, пожалуйста, проверьте: *Ураганный соединительный штырь*

4, решение Sunnen hone для всех отверстий для сверления отверстий и отверстий

5, стержни с I-образным стержнем обычно легче стержней с H-образными лучами, а стержни с I-образными лучами лучше подходят для двигателей с высоким оборотом.

Просмотреть H beam Opel Vauxhall Omega 3.0I шатуны, пожалуйста, нажмите: *Набор из 6, OPEL VAUXHALL OMEGA 3.0I H балка Кованые соединительные стержни*

Соединительные стержни для Opel Vauxhall Omega 3.0I Часто задаваемые вопросы

Вопрос: Как подключить колпачок с стержнями?

A: Мы используем штифт с точным выравниванием втулок. материал: 40Cr, HRC40-42

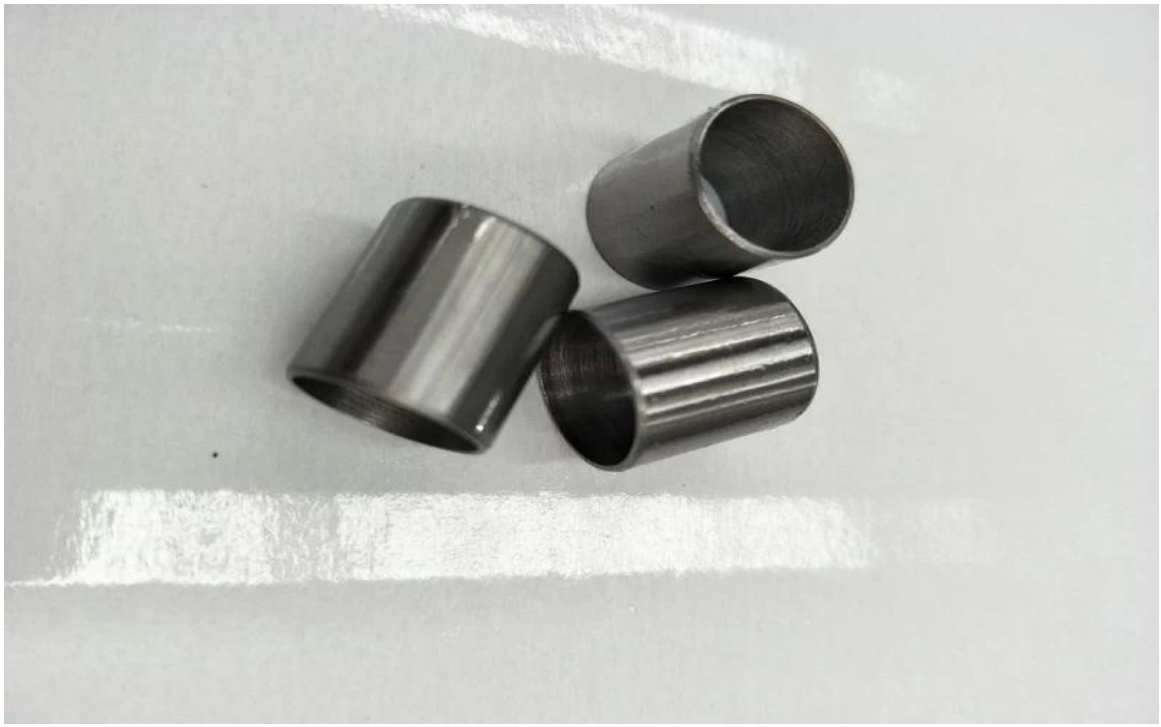

Вопрос: Сколько времени требуется, чтобы получить ответ?

Ответ: Мы ответим вам своевременно, добро пожаловать, чтобы оставить сообщение на *свяжитесь с нами* стр.

Вопрос: Проводите ли вы инспекцию процессов обработки с ЧПУ?

A: Да. Для шатуна мы выполним осмотр, осмотр толерантности, проверку точности обработки и весовой вес.

Q: Какое выражение вы можете предложить?

A: FedEx, DHL, UPS, TNT, EMS и CDEK.