Основные размеры шатунов Ford 289/302 / 5.0L

Производитель: Hurricane	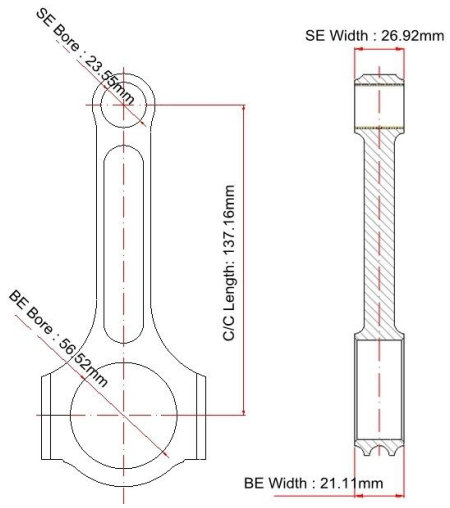
От центра к центру Длина: 137,16 мм / 5,400 дюйма	
Диаметр отверстия большого конца: 56,52 мм / 2,250 дюйма	
Ширина большого конца: 21,11 мм / 0,831 дюйма	
Диаметр отверстия малого конца: 23,55 мм / 0,927 дюйма	
Ширина малого конца: 26,92 мм / 1,060 дюйма	
Стиль балки: двутавровая балка	

Ford 289/302 / 5,0 л **Характеристики шатунов**

Болт шатуна Диаметр	7/16 "
Приблизительный вес шатуна	xxx
Рекламируемый рейтинг мощности	1000 л.с.
Количество	Продается как 8 штук / комплект
Материал	Кованая сталь 4340
Шатун Отделка	Дробеструйная обработка, полированная
Штырь	Бронзовые втулки на запястье
Стиль булавки на запястье	Плавающий
Стиль удержания крышки	Винт с головкой
Набор по весу	Да, сбалансированный +/- 1 г
Magnafluxed	да
Собственная марка	Да, доступно
Индивидуальный дизайн	Да, принять

Описание шатунов Ford 289/302 / 5.0L

Эти 5,400-дюймовые кованые шатуны с двутавровой балкой, изготовленные для высокопроизводительных двигателей Ford 289/302 / 5,0 л, как и другие 4340 штанги на заводе Hurricane, все эти стержни на 100% обработаны на станке с ЧПУ, отделаны двутавровой балкой. **стиль луча** для дополнительной жесткости, чтобы обеспечить хорошую прочность на разрыв и выдерживать более высокие сжимающие нагрузки.

Благодаря бронзовым втулкам для пальцев, каждый стержень правильно соединен качественными дюбелями, что позволяет легко добиться точной повторной сборки.

Для получения дополнительных технических вопросов или запросов по этому шатуну, пожалуйста, не стесняйтесь **контакт** наш опытный персонал.