Запчасти для мотора GM 2.4L ecotec - Шатуны Основные размеры

Бренд: Ураган *	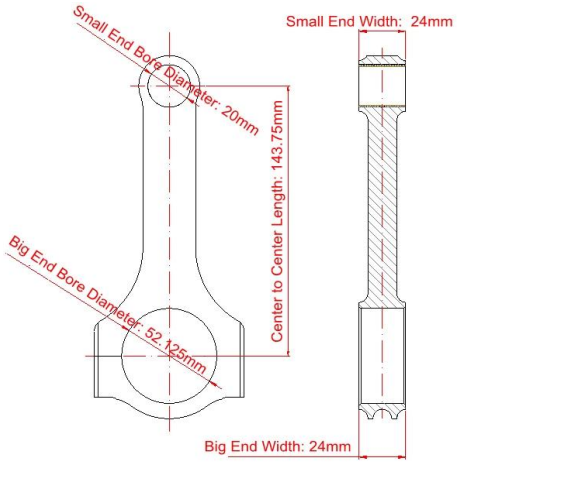
Длина от центра до центра: 143,75 мм / 5,659 "	
Диаметр отверстия большого конца: 52.125 мм / 2.0522 "	
Ширина большого конца: 24 мм / 0,945 "	
Диаметр отверстия малого конца: 20 мм / 0,787 "	
Ширина малого конца: 24 мм / 0,945 "	
Стиль луча: Н-луч	

Двигатель GM Ecotec 2.4L LE5 / LE9 - Шатуны Особенности

Диаметр болта шатуна	3/8"
Приблизительный вес шатуна	XXX
Рейтинг объявленной мощности	600HP
Количество	Продается как 4 штуки / комплект
материал	Кованая сталь 4340
Шатун Готово	Дробеструйная обработка, полированная
Штырь	Втулки бронзовых пальцев
Стиль запястья	плавучий
Стиль удержания крышки	Винт с головкой
Набор Веса	Да, сбалансированный +/- 1 г
Magnafluxed	да
Собственная марка	Да, доступно
Индивидуальный дизайн	Да принимаю

Hurricanerods.com 2.4L Кованые шатуны Описание

Скорость и производительность урагана H Beam GM LE5 / LE9 Шатуны Ecotec 2.4L изготовлены из 4340 хром-молибденовой стали, а затем подвергнуты термообработке с HRC34-38 для повышения прочности. Чтобы сделать стержни еще сильнее, они подвергаются дробеструйной обработке, что также увеличивает усталостную стойкость. Все шатуны Hurricane GM 2.4L LE5 / LE9 оснащены высокопрочной втулкой из алюминиевой / серебряной бронзы премиум-класса для обеспечения целостности и надежности. Каждый комплект стержней для двигателей 2.4 Ecotec LE5 / LE9 комплектуется комплектом из 4 стержней.

Все шатуны Hurricane GM LE5 / LE9 Ecotec 2.4L изготовлены непосредственно в Китае на заводе по производству быстродействующих ураганов в Сычуани. Критические размеры штанг выдерживаются с очень точными допусками +/- .0,005 мм, что является самым жестким допуском, который вы найдете на рынке послепродажного обслуживания и гонок. Эти штоки являются отличным компонентом для модернизации четырехцилиндровых двигателей серии 2.4L LE5 / LE9.

Благодаря стандартному дизайну могут быть изготовлены нестандартные стержни. Если вы заинтересованы, пожалуйста, не стесняйтесь связаться с нами через Интернет или по электронной почте marketing@hurricane-rod.com .cn.

Ссылка по теме:
1. **Шатуны урагана Особенности - 1**
2. **Шатуны урагана Особенности - 2**
3. **Шатуны урагана Дизайн большого конца**
4. **Характеристики шатуна урагана - Различные конструкции луча**
5. **Штыри урагана Дизайн конца булавки**