Honda D16Z6 Шатун Основные размеры

Марка: ураган	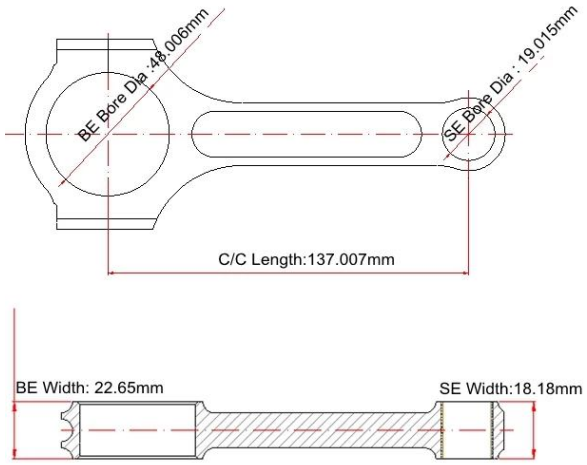
Длина от центра до центра: 137,007 мм / 5,394 "	
Диаметр отверстия большого конца: 48.006 мм / 1.890 "	
Ширина большого конца: 22,65 мм / 0,892 "	
Диаметр отверстия малого конца: 19,015 мм / 0,749 "	
Ширина малого конца: 18,18 мм / 0,716 "	
Стиль луча: двутавровая балка	

Honda D16Z6 Шатуны Особенности

Диаметр болта шатуна	3/8"
Приблизительный вес шатуна	XXX
Рейтинг объявленной мощности	750hp
Количество	Продается как 4 штуки / комплект
материал	Кованая сталь 4340
Шатун Готово	Дробеструйная обработка, полированная
Штырь	Втулки бронзовых пальцев
Стиль запястья	плавучий
Стиль удержания крышки	Винт с головкой
Набор Веса	Да, сбалансированный +/- 1 г
Magnafluxed	да
Собственная марка	Да, доступно
Индивидуальный дизайн	Да принимаю

Шатуны Honda D16Z6 использовали форму двутавровой балки для дополнительной жесткости; каждый набор изготовлен из стали SAE 4340 для превосходной прочности по доступным ценам; каждый стержень рентгеновский, звуковой и магнитный для большей прочности; За удочку полируют и дробят, чтобы увеличить усталостную долговечность.

Процесс производства ураганных шатунов

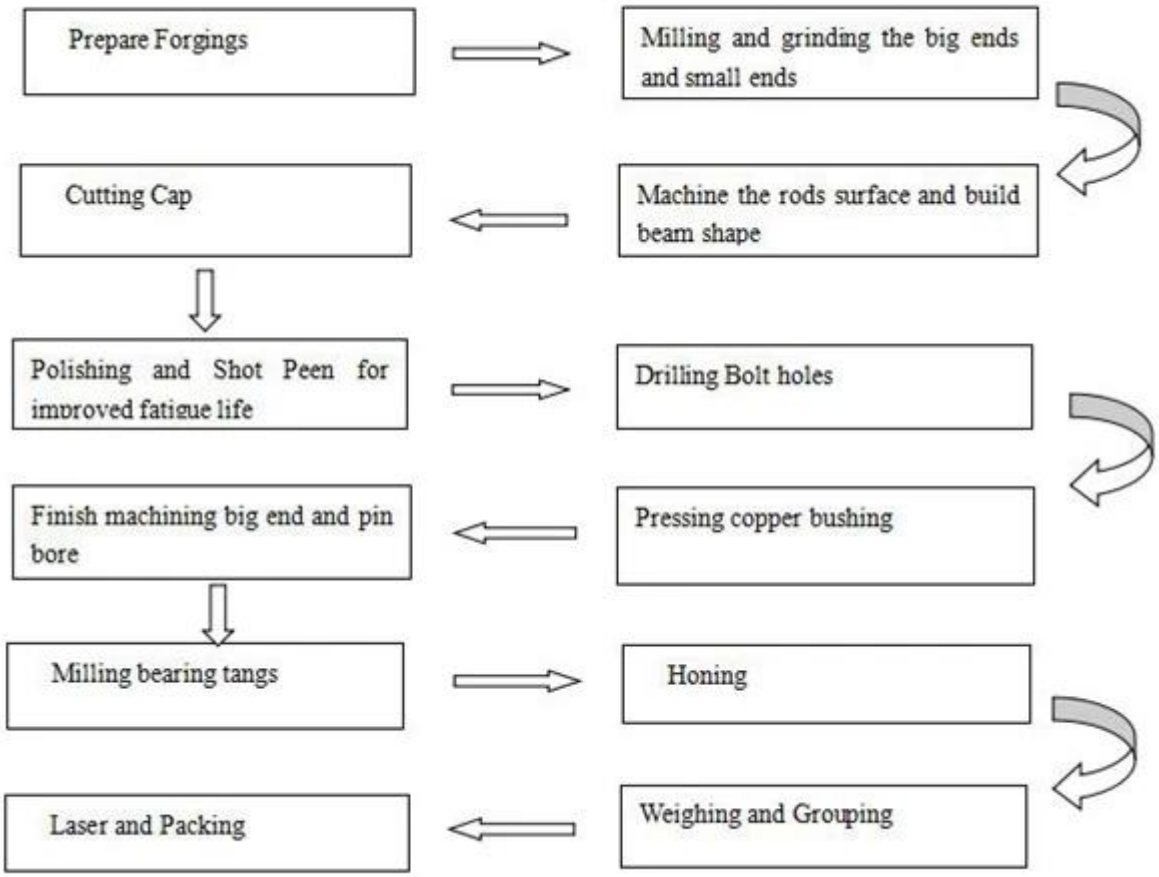

Компания Hurricane может производить шатуны на основе использованного образца и подробных спецификаций. Если мы изготовим ваш тип шатунов в OEM-изготовителе, вот несколько шагов для справки, как показано ниже:

1) Ураган получил детальный чертеж или использованный образец, затем сделал детали цитаты.

2) если вы согласны с нашей цитатой, то мы проектируем чертеж.

3) друг друга подтверждают розыгрыш и раздают детали.

4) все подтвердить закончено, 30% депозита требуется, затем мы сделаем образец для вас, чтобы проверить, если это необходимо.

5) Оплата баланса перед отправкой, затем мы организуем доставку через вашего экспедитора или нашего экспедитора в срок, как только мы получим платеж баланса.

Если подробный чертеж или использованный образец недоступны, вы можете **нажмите на эту ссылку** отправить подробные размеры нам для проверки.

Вот некоторые крепления шатунов для вашей справки, как показано ниже:

1) Форма луча: **Характеристики шатуна урагана - Различные конструкции луча**

2) Большой конец Дизайн: **Шатуны урагана Дизайн большого конца**

3) дизайн плеча: **Дизайн уличного стержня урагана**

4) Конец Дизайн: **Штыри урагана Дизайн конца булавки**

Пожалуйста, не стесняйтесь обращаться к нам, если у вас есть дополнительные вопросы. почта для **marketing@hurricane-rod.com .cn** ,