BMW N55 шатуны Основные размеры

Бренд: Ураган *	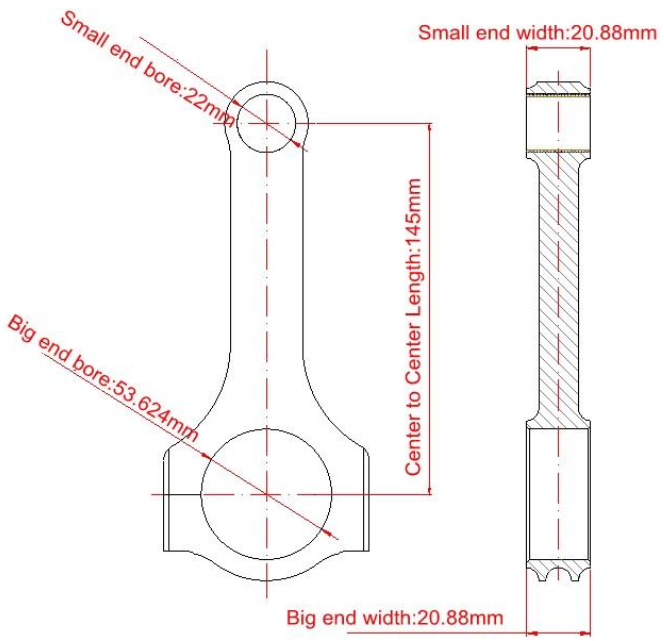
Длина от центра до центра: 145 мм / 5,709 "	
Диаметр отверстия большого конца: 53.624 мм / 2.1112 "	
Ширина большого конца: 20,88 мм / 0,822 "	
Диаметр отверстия малого конца: 22 мм / 0,866 "	
Ширина малого конца: 20,88 мм / 0,822 "	
Стиль луча: Н-луч	

BMW N55 Шатуны Особенности

Диаметр болта шатуна	3/8"
Приблизительный вес шатуна	~
Рейтинг объявленной мощности	800hp
Количество	Продается как 6 штук / комплект
материал	*Кованая сталь 4340*
Шатун Готово	Дробеструйная обработка, полированная
Штырь	Втулки бронзовых пальцев
Стиль запястья	плавучий
Стиль удержания крышки	Винт с головкой
Набор Веса	Да, сбалансированный +/- 1 г
Magnafluxed	да
Собственная марка	Да, доступно
Индивидуальный дизайн	Да принимаю

Набор из 6 шатунов для описания двигателя BMW N54 или N55

За BMW N55 шатуны, которые будут обрабатывать огромные уровни наддува на вашем N55 двигатель. ураганный шатун является кованая 4340 авиационная сталь, высокая прочность, качественная штука. С более 19 многолетний опыт разработки и изготовления шатунов, Теперь позвольте»Мы рассмотрим, как обрабатывать шатуны.

Сначала выбираем подходящую матрицу для шатунов BMW N55, формируем материал шатунов

Затем станочные прутки на оснастке от ковки до полуфабрикатов до окончательных прутков

Наконец, пакет с коробкой, 6 шатунов индивидуально закрыты и корабль для вас.

10947 3050 140 1/5 UPS
10947 3050 140 2/5 UPS
10947 3050 140 3/5 UPS
10947 3050 140 4/5 UPS
10947 3050 140 5/5 UPS