Honda F22C Шатун Основные размеры

Марка: ураган	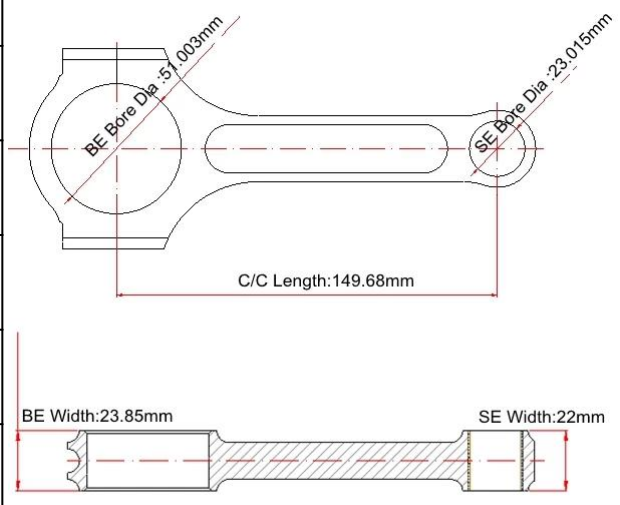
Длина от центра до центра: 149,68 мм / 5,893 "	
Диаметр отверстия большого конца: 51.003 мм / 2.008 "	
Ширина большого конца: 23,85 мм / 0,939 "	
Диаметр отверстия малого конца: 23,015 мм / 0,906 "	
Ширина малого конца: 22 мм / 0,866 "	
Стиль луча: двутавровая балка	

Кованые шатуны F22C 4340 - Особенности

Диаметр болта шатуна	3/8"
Приблизительный вес шатуна	XXX
Рейтинг объявленной мощности	800hp
Количество	Продается как 4 штуки / комплект
материал	Кованая сталь 4340
Шатун Готово	Дробеструйная обработка, полированная
Штырь	Втулки бронзовых пальцев
Стиль запястья	плавучий
Стиль удержания крышки	Винт с головкой
Вес подобранный набор	Да, сбалансированный +/- 1 г
Magnafluxed	да
Собственная марка	Да, доступно
Индивидуальный дизайн	Да принимаю

Описание кованых шатунов Honda F22C I-Beam

Все кованые шатуны Honda F22C полностью обработаны на современном станке с ЧПУ. Для каждого

стержня поверхности полируются и дробятся для превосходной прочности; Изготовлен из высококачественной 4340 авиационной хромированной стали EN24; Каждый стержень был спроектирован, изготовлен и проверен на повышенную прочность, вес соответствует 2 граммам, построен с I-Beam Shape для дополнительной жесткости.

ЧАСшатуны 4340 поковок

Vatious лучевой стиль для вас, чтобы выбрать

Высокопрочные бронзовые втулки, установленные в малом конце для плавающего пальца, и высококачественные дюбели, установленные в заглушке большого конца для точного выравнивания.

Короче говоря, ураган имеет возможность делать идеальные и красивые шатуны для ваших двигателей производительности, добро пожаловать, чтобы отправить нам запрос!

Добро пожаловать, чтобы нажать Вот для просмотра больше шатуны для двигателей Honda , если вы не можете найти то, что вы хотите на нашем сайте, пожалуйста, не стесняйтесь, пишите **marketing@hurricane-rod.com .cn**

Honda S2000 раса Машина

TOYO TIRES
RAYS