# Honda K24 Соединительные стержни Основные размеры

| | |
|---|---|
| Бренд: ураган | 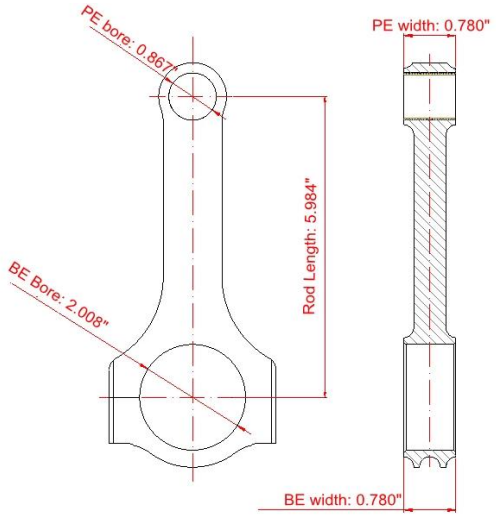 |
| Центр до центра: 151.99 мм / 5.984 " | |
| Большой концевой диаметр отверстия: 51.00 мм / 2.008 " | |
| Большой конец шириной: 19,8 мм / 0,780 " | |
| Небольшой концевой диаметр отверстия: 22.015мм /0.867 " | |
| Маленький конец шириной: 19,8 мм / 0,780 " | |
| Стиль луча: H-Beam | |

# Спектакль производительности для Honda K24 Подробнее

| | |
|---|---|
| Диаметр болтов соединения | 3/8 " |
| Ориентировочный соединительный вес стержня | ~ |
| Рекламный рейтинг лошадиных сил | 600 л.с. |
| Упаковка | 4 штуки за набор |
| Материал | Ковка 4340 сталь |
| Соединительная стержень | Выстрел, полированный |
| Штырь | Бронзовые запястья |
| Стиль запястья | Плавающий |
| Стиль удержания крышки | Крышка винта |
| Вес сопоставлен набор | Да сбалансированный +/- 1G |
| Magnafluxed. | да |
| Собственная марка | Да, доступно |
| Индивидуальный дизайн | Да, принять |

# Compled Honda K серии, соединительные стержни

Сила стержня будет зависеть от сплава и термической обработки, конструкции стержня, его толщины, размеров и веса. Все ураганные штанги из кованых стали 4340 для многих двигателей и термообработка делают HRC добраться до 34-38.

1 **Shoudler**
Увеличьте прочность плеча, отлично сочетайте прочность болтов и длину стержней.

2 **Ребристый штифт конца**
Ribled Pin Cont Contry помогает поддерживать круглость PIN-носителя и избежать искажений PE в высоких приложениях скорости двигателя.

3 Двойные нефтяные отверстия в небольшом конце
Чтобы обеспечить больше смазки в втулку в небольшом конце, ураган собрал двойные масляные отверстия в небольшом конце, так что масло будет капать во время цикла сжимания поршня.

А также пользовательские стержни (кованые или заготовки), которые можно сделать на заказ с тремя способами:

1. Образец отправляется нам напрямую, адрес:Среднее кольцо Shuangjing Rd Chengdu Sichuan 610081 Китай

2. Полный рисунок на нашу электронную почту: **marketing@hurricane-rod.com .CN.**

3. Заполните ваше требование на нашем **Пользовательская форма**

## **Hurricane Speed & Performance -** Custom Connecting Rod Form

SPECIEF UNITS:_____MM OR IN

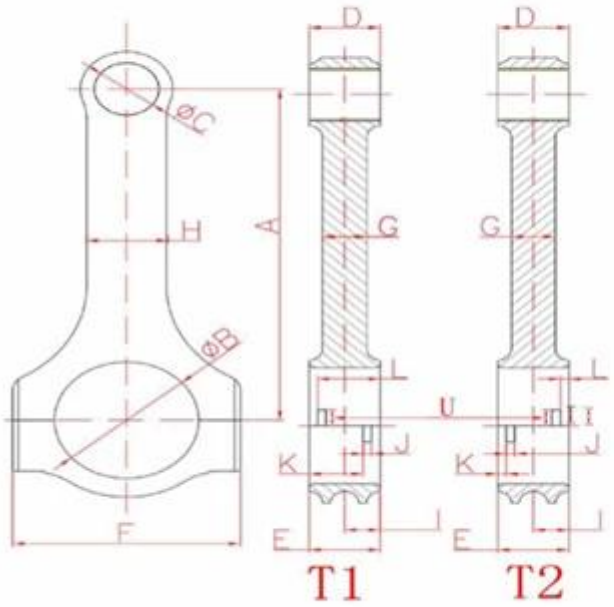


A. _____
Center to Center length/中心距

B. _____
Big End Bore/大孔

C. _____
Pin End Bore/小孔

D. _____
Pin End Width/小端厚度

E. _____
Big End Width/大端厚度

F. _____
Overall BE Width/肩宽

G. _____
Beam Thickness/杆厚

H. _____
Beam Width/杆宽

I. _____
BE Offset

S. _____
T1 Or T2 反瓦/正瓦

K. _____
Tang Position

J. _____
Tang Width/瓦槽宽度

V. _____
Tang Depth/瓦槽深度

L. _____
Tang Position

U. _____
Tang Length/瓦槽长度

M. _____
H-beam,X-beam,I-beam/设计

O. _____
Piece/Set 只/组

N. _____
Engine Model/发动机型号

P. _____
Bolt Diameter(inch)/螺栓规格

Q. _____
Piece (Quantity)/数量

R. _____
Bolt Length(inch)螺栓长度