Toyota 4age.X-B.EAM.СоединениеСтерженьГлавныйРазмеры

Бренд: ураган *	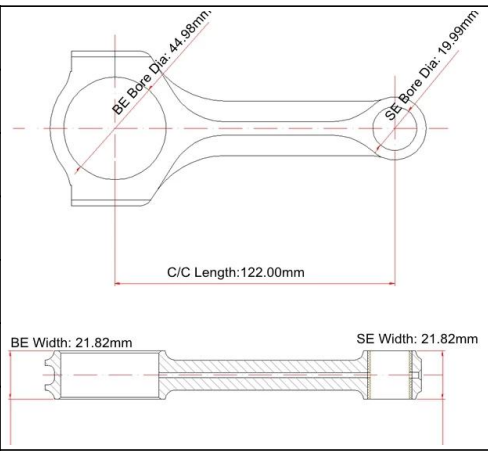
Центр до центра длины: 122.00 мм / 4.803 "	
Большой конец диаметр отверстия: 44,98 мм / 1,771 "	
Большая концевая ширина: 21,82 мм / 0,859 "	
Небольшой диаметр конечного отверстия: 19.99 мм /0.787 "	
Маленький конец ширины: 21,82 мм / 0,859 "	
Стиль луча: X-Beam	

Toyota 4age Высокопроизводительные шатуны

Диаметр болтов соединения	3/8 "
Ориентировочный соединительный вес стержня	Xxx.
Рекламный рейтинг лошадиных сил	700 л.с.
Количество	Продается как 4 штуки наустановленный
Материал	Ковка 4340 сталь
Соединительная стержень	Выстрел, полированный
Штырь	Бронзовые запястья
Стиль запястья	Плавающий
Стиль удержания крышки	Крышка винта
Вес сопоставлен набор	Да,Сбалансированный +/- 1G.
Magnafluxed.	да
Собственная марка	Да,доступный
Индивидуальный дизайн	Да, принять

4age кованые X-пучки соединительные стержни Описание:

1). Эти тойота 4age соединяет стержни из **4340 EN24 Самолет Chrome Moly Quality Steel** материал.

2). Разработаны и изготовлены на X-Beam для сохранения веса и превосходной силы и по экономической цене.

3). На стержень полностью обработано на заводе урагана для удовлетворения высококачественного стандарта.

4). Выстрел оттул на улучшенную утомляющую жизнь.

5). Размер и Magnaflux проверил, чтобы обеспечить крайнюю надежность.

6). Упаковано в сбалансированные множества +/- 1 грамм

4A-GE (16 клапана)Приложения:	CARINA 1983.06-1985 (только Япония) AT160 CARINA 1985-1988 (только Япония) AT171 CARINA 1988-1992 (Только Япония) Celica 1983-1985 AT160 Celica 1985-1989 AE82 Салон Corolla, FX 1984.10-1987 AE86 Corolla Levin 1983.05-1987 AE92 Corolla 1987-1993 AT141 Corona 1983.10-1985 (только Япония) AT160 Corona 1985-1988 (только Япония) AW11 MR2 1984.06-1989 AE82 SPRINTER 1984.10-1987 (только Япония) AE86 SPRINTER TRUENO 1983.05-1987 (только Япония) AE92 SPRINTER 1987-1992 (Только Япония) AE82 / AE92 Corolla Gli Twincam / Conquest RSI 1986-1993 (Южная Африка) Chevrolet Nova (на основе Corolla AE82) GEO PRIZM GSI (на основе шасси Toyota AE92) 1990-1992
4A-GE (20-клапанный) Приложения четвертого поколения «Серебряный топ»:	AE101 Corolla Levin Coupe 1991-1995 (только в Японии) AE101 Sprinter Trueno Coupe 1991-1995 (Только Япония) AE101 Corolla Ceres Hardtop 1992-1995 (только Япония) AE101 Sprinter Marino Hardtop 1992-1995 (только Япония) AT210 CARINA 1996-2001 (только Япония) AE101 Corolla 1991-2000 (только Япония) AE101 SPRINTER 1991-2000 (только Япония)
4A-GE (20-клапанный) Приложения пятого поколения "Black Top"	AE111 Corolla Levin Coupe 1995-2000 (только Япония) AE111 Sprinter Trueno Coupe 1995-2000 (Только Япония) AE101 Corolla Ceres Hardtop 1995-1998 (только Япония) AE101 Sprinter Marino Hardtop 1995-1998 (Только Япония) AE101G Corolla BZ Touring Wagon 1995-1999 (Япония) AE111 Corolla 1995-2000 (только Япония) AE111 Sprinter 1995-1999 (только Япония) AE111 SPRINTER CARIB 1997-2000 (только Япония) AE111 Corolla RSI и RXI 1997-2002 (Южная Африка) AT210 CARINA 1996-2001 (только Япония)

Ураган CNC мастерская картина

Ураган производит Соединительные стержни для широкого спектра применений, включают в себя

I-Beam, H-Beam и стили X-Beam, на стержень можно выполнить в качестве указанного запроса, размеров и дизайна.

Если вы не можете найти соединительный стержень, который вам нужен на нашем сайте, пожалуйста, не стесняйтесь отправить электронное письмо **marketing@hurricane-rod.com .CN.** Или оставьте массаж для нас онлайн.