Соединительные стержни Holden 142,93 мм Основные размеры

Бренд: Ураган *	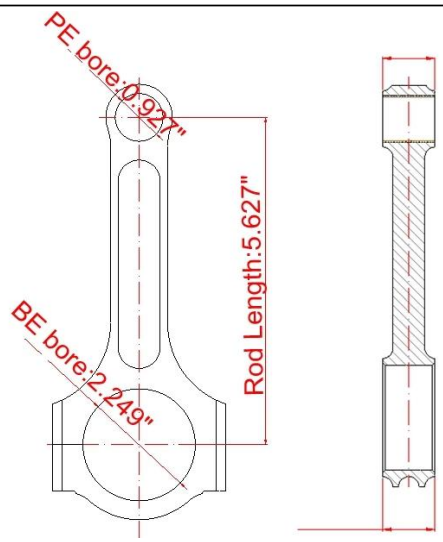
Длина от центра до центра: 142,93 мм / 5,627 "	
Диаметр отверстия большого конца: 57,12 мм / 2,249 "	
Ширина большого конца: ~	
Диаметр отверстия малого конца: 23,55 мм / 0,927 "	
Ширина малого конца: ~	
Стиль луча: двутавровая балка	

Шатун и стержни Holden 308 подробнее

Болт шатуна Диаметр	~
Приблизительный вес шатуна	XXXg
Рейтинг объявленной мощности	600HP
Количество	Продается как 6 штук / комплект
материал	*Кованая сталь 4340*
Шатун Готово	Дробеструйная обработка, полированная
Штырь	Втулки бронзовых пальцев
Стиль запястья	плавучий
Стиль удержания крышки	Винт с головкой
Вес подобранный набор	Да, сбалансированный +/- 1 г
Magnafluxed	да
Собственная марка	Да, доступно
Индивидуальный дизайн стержней	Да принимаю

Соединительные стержни и шатуны HOLDEN 308/355 "I" -

BEAM Описание

Собственные кованые шатуны 4340 компании Hurricane Speed and Performance. Эти штоки полностью обработаны, чтобы соответствовать всем двигателям Holden 308/355 как на заводе, так и на вторичном рынке.

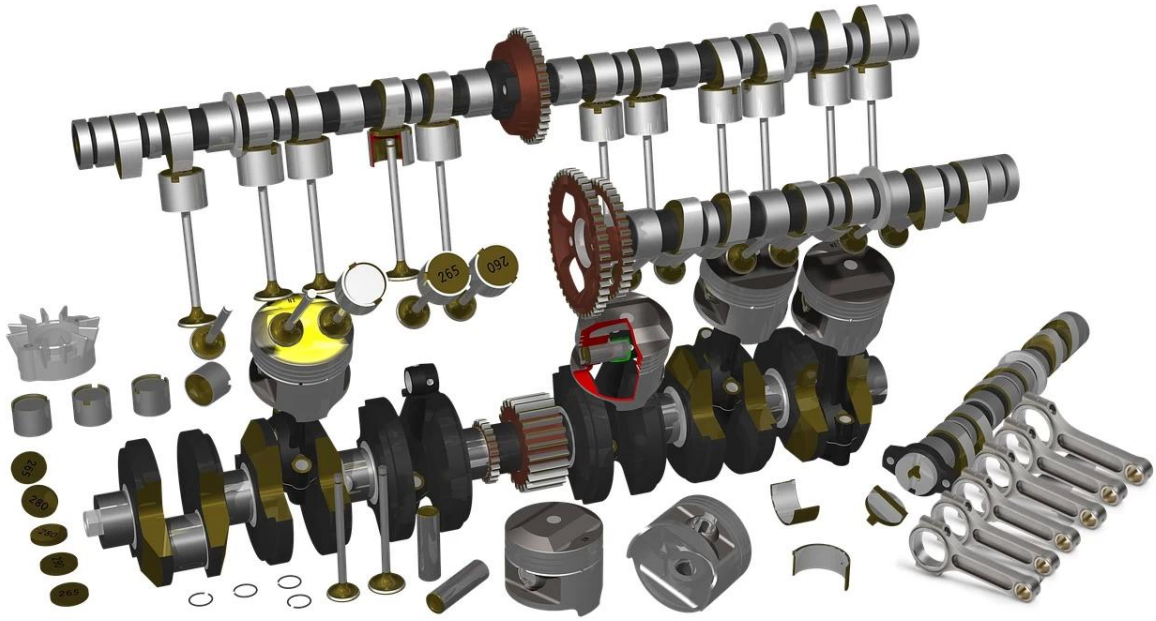

Рекомендуемый продукт: **HOLDEN L67 SUPERCHARGED 3.8L V6 - кованые стальные шатуны из нержавеющей стали 4340**

Примечание: цельная ковка, HRC: 34-38. материал обрабатывается щипцами и помещается в

каждое из оттисков шатуна, вырезанных в матрице. Когда молот управляет молотком, он вытесняет мягкий белый раскаленный металл в каждое оттиск, постепенно образуя шатун. Молоток, на который действует сила 3000 фунтов, воздействует на материал один удар в секунду. Три удара молота и шатуна кованые.

Примечание: это одно отверстие для масла. **Двойные нефтяные резервуары PE** могут быть предоставлены при необходимости.

На основе стандартных стержней могут быть предоставлены нестандартные стержни, если можно предоставить чертеж или использованный образец. Посмотрите на заводскую цену ... вы не можете даже изменить размеры своих старых стержней и установить новые болты для стержней по этой цене. Если вы заинтересованы, пожалуйста, **свяжитесь с нами онлайн**или оставьте сообщение на электронную почту: **marketing@hurricane-rod.com .cn**