HOLDEN L67 SUPERCHARGED 3.8L V6 Основные размеры

Марка: ураган	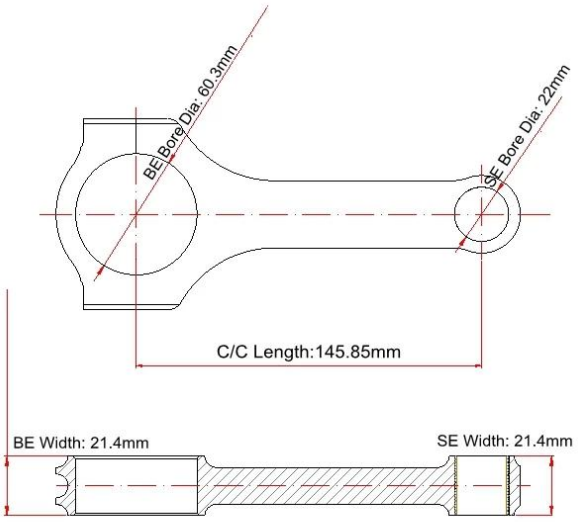
Длина от центра до центра: 145,85 мм / 5,472 "	
Диаметр отверстия большого конца: 60,3 мм / 2,337 "	
Ширина большого конца: 21,4 мм / 0,843 "	
Диаметр отверстия малого конца: 22 мм / 0,866 "	
Ширина малого конца: 21,4 мм / 0,843 "	
Стиль луча: Н-луч	

Шатун 3.8л v6 4340 стальной шатун Особенности

Диаметр болта шатуна	3/8"
Приблизительный вес шатуна	XXXg
Рейтинг объявленной мощности	900hp
Количество	Продается как 6 штук / комплект
материал	**Кованая сталь 4340**
Шатун Готово	Дробеструйная обработка, полированная
Штырь	Втулки бронзовых пальцев
Стиль запястья	плавучий
Стиль удержания крышки	Винт с головкой
Вес подобранный набор	Да, сбалансированный +/- 1 г
Magnafluxed	да
Собственная марка	Да, доступно
Индивидуальный дизайн	Да принимаю

Holden L67 V6 Conrods Описание

Ураган Скорость и Производительность является лидером в проектировании, разработке и разработке шатунных машин для автомобильной промышленности, а также послепродажного обслуживания. Помимо того, что мы являемся ведущим производителем шатровых запчастей, мы также предлагаем **поршень** и **коленчатый вал** для моторостроения.

Особенности и преимущества включают в себя:
Изготовлен из высококачественных прочных материалов с 2000 года
Профессиональные и точные инженеры с 20-летним опытом
Разработано для индивидуальных нужд
Соответствует или превышает технические характеристики оборудования
Для тех применений, которые обычно страдают от сломанного, треснувшего или отсутствующего стержня, доступны восстановленные шатуны премиум-класса и производительности.

6x шатунов H-Beam для двигателей Holden 3.8L V6 с наддувом

Все штоки скорости и производительности урагана имеют:
Кованая легированная хромированная сталь 4340
Полностью с ЧПУ
Термически обработанный до Rockwell C34-38
Полностью дробеструйная обработка
Сбалансированный вес: ± 1 г
Соедините с алюминиево-бронзовыми втулками запястья
устанавливать **скопировать болты ARP 2000**, рассчитанный на растяжение 220,000 фунтов на квадратный дюйм

Примечание: Как производитель качественных удилищ в гоночной индустрии, все шатуны Hurricane на заводе подвергаются дробеструйной обработке стальными шариками, чтобы повысить усталостную долговечность и повысить прочность, а также помочь сделать стержни более красивыми и гладкими.