Бренд: ураган
Двигатель: Honda B16a VTEC 1.6L
Тип части: соединительные стержни
Центр до центра длины: 134,37 мм / 5.290 "
Большой конец диаметр отверстия: 48.01 мм / 1,890 "
Большая концевая ширина: 23,75 мм / 0,935 "
Небольшой концевой диаметр отверстия: 21,02 мм /0,828 "
Маленький конец ширины: 21.00 мм / 0,827 "
Стиль луча: H-Beam
Количество: 4 шт на набор
Ориентировочный шанс Вес: 468 г / шт.
Реклама Реклама лошадиных сил: 750 л.с.
Материал: кованая 4340 сталь
Соединительная стержень Отделка: съемка, полированная
PIN-код: бронзовые запястья
Стиль запястья: плавающий
Стиль удержания CAP: CAP Virt
Вес сопоставленный набор: Да, сбалансированный +/- 1G
MagnafLuxed: Да
Частный лейбл: Да, доступно
Пользовательский дизайн: да, принять

Honda B16a Кованые кондоны Дополнительное описание:

1). Эти H-Beam кованые соединительные стержни подходят для двигателя Honda B16A, подделки от **4340 Chromoly Steel** Все поверхность полностью обработана продвинутой машиной с ЧПУ.

2).Каждый стержень подвергается термообработанным, рентгеновским, звуковым тестированным, магнитным, полированным, съемным и отточенным.

3). Упаковано в сбалансированном набор: конец до конца +/- 1 грамм

4). Дизайн H-Beam сочетает в себе сохранение веса и высокую прочность

5). Размеренно проверяется, чтобы обеспечить крайнюю надежность

6). Обрабатывание с ЧПУ для превосходных узких допусков

Мы предоставляем самый широкий выбор соединительных стержней для автомобилей Honda, вы можете щелкнуть ссылку, чтобы посетить более подробную информацию:

Honda Prelude H22 VTEC 2.2L	H-Beam.	**Combed H Beam Honda Prelude H22 Соединительные стержни, 22 мм отверстие**
Honda D16L	H-Beam.	**Подключение стержня H-Beam для Honda D16L**
Honda / Acura S2000 F22C	X-балок	**Honda / Acura S2000 F22C стержней**
Honda Prelude H22 VTEC 2.2L	I-Beam.	**Honda Prelude H22 VTEC 2.2L 5.636 "I Beam Consicing Pods**
Honda L15A Fit / Jazz	H-Beam.	**H Beam Comped 4340 Conrods для Honda L15 L15A Подключение**
Honda Integra Ls CRV B18A B18B B20	X-балок	**X Beam Rods Honda Integra LS CRV B18A B18B B20 5.394**
Honda S2000 F22C.	H-Beam.	**4340 Chrome Moly Соединительные стержни для Honda F22C, 2.2L S2000, набор из 4**
Honda / Acura B16	H-Beam.	**Honda B16 H Beam 4340 Стальные соединительные стержни, длина 136 мм, 20 мм PIN-код**
Honda Civic Si B16 B16A B16A2	H-Beam.	**Ураган H-Beam Rod Honda Civic Si B16 B16A B16A2**
Honda Acura K24.	H-Beam.	**Honda Acura K24 H-Beash Соединительные стержни**

Honda F20B.	H-Beam.	**Установка двигателя H-Beam Honda F20B, соединительные стержни двигателя Honda, 5,709 Длина 145 мм CONROD**
Honda D16Z6.	H-Beam.	**Honda D16Z6 Соединительные стержни H-Beam Cured 4340 Сталь**
Honda K24 K24A	I-Beam.	**Honda / Acura K серии K24 TSX K24A K24Z Элемент CRV CRV Степедирует**
Honda Jazz.	I-Beam.	**Ураган таможенные Honda джазовые стержни и Honda подходят для соединительных стержней в продаже**
Honda D16A	H-Beam.	**4340 Подключение стержня H-Beam для Honda D16A**
Honda K20A3.	H-Beam.	**Стальной кованый соединительный стержень Honda K20A3 138.51mm /5.453 "Длина стержня**
Honda F22 / H23	H-Beam.	**4340 H-Beam Honda F22 / H23 Соединительные стержни с 22 мм PIN-код, набор из 4**

ЧАСТО ЗАДАВАЕМЫЕ ВОПРОСЫ:

Q: Вы предлагаете негабаритные стержни?

A: Да, стержни, тем больше нашей ковки либо по длине, либо ширину, могут разработать новую умирание, чтобы удовлетворить ваши требования, или также можно сделать из материала заготовки. Негабаритные стержни цитируются за заказ и должны быть оплачены заранее. Добро пожаловать, чтобы оставить сообщение нашим опытным сотрудникам. Помимо негабаритных контентных стержней,Ураган также принимает заказные соединительные стержни, если вы заинтересованы в пользовательских стержнях, пожалуйста, не стесняйтесь отправьте подробный рисунок, образец или подробные размеры к нам.**Наш пользовательский соединительную форму стержня как ниже:**

Hurricane Speed & Performance - Custom Connecting Rod Form

SPECIEF UNITS:_____MM OR IN

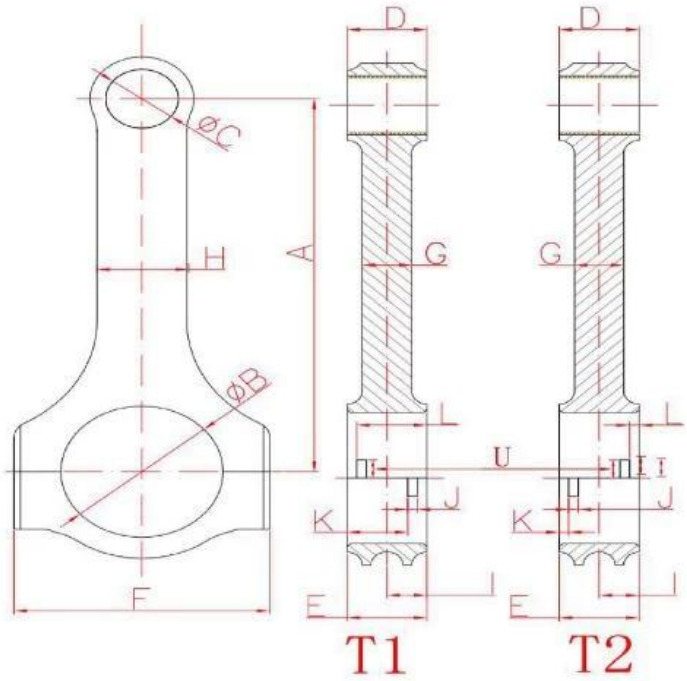

A. _____
Center to Center length/中心距

B. _____
Big End Bore/大孔

C. _____
Pin End Bore/小孔

D. _____
Pin End Width/小端厚度

E. _____
Big End Width/大端厚度

F. _____
Overall BE Width/肩宽

G. _____
Beam Thickness/杆厚

H. _____
Beam Width/杆宽

I. _____
BE Offset

S. _____
T1 Or T2 反瓦/正瓦

K. _____
Tang Position

J. _____
Tang Width/瓦槽宽度

V. _____
Tang Depth/瓦槽深度

L. _____
Tang Position

U. _____
Tang Length/瓦槽长度

M. _____
H-beam,X-beam,I-beam/设计

O. _____
Piece/Set 只/组

N. _____
Engine Model/发动机型号

P. _____
Bolt Diameter(Inch)/螺栓规格

Q. _____
Piece (Quantity)/数量

R. _____
Bolt Length(Inch)螺栓长度

Q: Не могли бы вы предоставить услугу печатью логотипов (частной этикетки) на соединительных стержнях?

Да, мы можем лазерным логотипом на стержнях, пожалуйста, не стесняйтесь рассказать нашим опытным персоналам вашу просьбу о незакреплении после размещения порядка.