Шатун Dodge SRT-4 151мм Основные размеры

Бренд: Ураган *	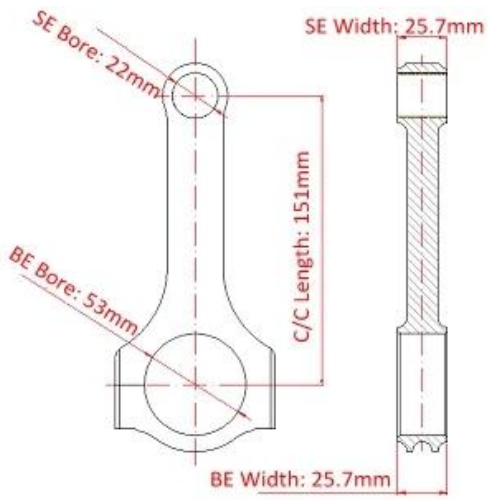
Длина от центра до центра: 151 мм / 5,945 "	
Диаметр отверстия большого конца: 53 мм / 2,087 "	
Ширина большого конца: 25,7 мм / 1,012 "	
Диаметр отверстия малого конца: 22,00 мм / 0,866 "	
Ширина малого конца: 25,7 мм / 1,012 "	
Стиль луча: Н-луч	

Шатуны Dodge SRT-4 Н луч Особенности

Диаметр болта шатуна	3/8 "
Приблизительный вес шатуна	xxx
Рейтинг объявленной мощности	550hp
Количество	Продается как 4 штуки / комплект
материал	Кованая сталь 4340
Шатун Готово	Дробеструйная обработка, полированная
Штырь	Втулки бронзовых пальцев
Стиль запястья	плавучий
Стиль удержания крышки	Винт с головкой
Набор Веса	Да, сбалансированный +/- 1 г
Magnafluxed	да
Собственная марка	Да, доступно
Индивидуальный дизайн	Да принимаю

Chrysler PT / FT Cruiser Кованые стальные шатуны Описание

Ураган производит одни из лучших и самых доступных удилищ на рынке. Эти шатуны Н-луча для Dodge Neon SRT-4 2003-2005 гг. Имеют длину 5,945 дюйма, изготовленную из цельной поковки 4340, чтобы обеспечить прочность шатуна, рентгеновские, звуковые и магнитные свойства как часть качества Испытания. Процесс изготовления этих поковок разработан таким образом, что он обеспечивает превосходную усталостную долговечность, придавая зерну форму шатуна. Кованые шатуны H-Beam для Dodge SRT-4 SRT4 2.4L Turbo Small end втулки отточены, чтобы использовать размер и для свободно плавающих штифтов также может выдерживать 550 лошадиных сил.

Доступно для следующих приложений:

03-05 Dodge SRT4
95-99 Dodge Stratus / Breeze DOHC
02-09 Chrysler PT / GT Cruiser

Другой покупатель также купил

Замена урагана Производительность Шатуны Болты Размер: 3/8 x 1.600 "дюйм

Если у вас есть какие-либо вопросы о нашем продукте или вы хотите изготовить шатуны с индивидуальными характеристиками, обращайтесь в отдел продаж Hurricane: *marketing@hurricane-rod.com .cn*

Гоночный автомобиль Dodge Neon SRT 4 2004 года

Замечания: Картинка с Viper Exchange