Honda L15A Соединительные стержни Основные размеры

Бренд: ураган	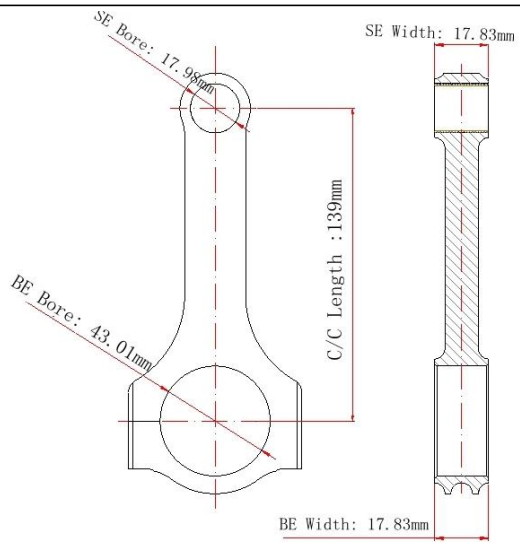
Центр до центра длины: 139 мм / 5.472 "	
Большой конец диаметр отверстия: 43.01 мм / 1,693 "	
Большой конец шириной: 17,83 мм / 0,702 "	
Небольшой конец отверстия диаметр: 17,98 мм /0.708 "	
Маленький конец шириной: 17,83 мм / 0,702 "	
Стиль луча: H-Beam	

Honda L15A Fit / Jazz Conserting Pods

Диаметр болтов соединения	3/8."
Ориентировочный соединительный вес стержня	Ххх.
Рекламный рейтинг лошадиных сил	550 л.с.
Количество	Продается как 4 штуки / набор
Материал	**Ковка 4340 сталь**
Соединительная стержень	Выстрел, полированный
Штырь	Бронзовые запястья
Стиль запястья	Плавающий
Стиль удержания крышки	Крышка винта
Вес сопоставлен набор	Да, сбалансирован +/- 1G
Magnafluxed.	да
Собственная марка	Да, доступно
Индивидуальный дизайн	Да, принять

Honda L15A 139mm H Beam соединительные стержни Описание

Все ураганные шатунки, разработанные программным обеспечением CAD перед производством и инженеры использовали FEA (анализ конечного элемента) для Определите точки высокого напряжения и реализованные функции для уменьшения и прочности износа улучшены.

То же самое с другими стержнями ураганов, соединительные стержни Honda L15A выковывают из 4340 (EN24) стали также и обрабатывались в форму H-Beam для экономии веса и более высокой прочности. Каждая стержень термита обрабатывается HRC 34-38, а затем выстрел на снял на высокую утомляющую жизнь. Кроме того, все маленькие концы - бронза, всасыванные для плавающих булавок, а большие концы оснащены высококачественными крепежами ARP с различными доступами. Кроме того, каждый стержень сужается на маленьких концах, чтобы обрабатывать нагрузки Extreme Engine и обеспечивает повышенный зазор для полностью коробочных поршней.

Ураган также производит формы H-Beam, соединяющие стержни для **Honda L15A Fit / Jazz** Двигатели, добро пожаловать, чтобы отправить нас **расследование** Если какой-либо интерес.

Похожий товар:

1 Honda L15A Fit / Jazz 139mm X-Beam Подвеска стержней
2 Высокопроизводительные Honda L15A Установите 4340 кованые стержни I-Beam