Марка: Ураган
Двигатель: BMW M5 / M6 S-88
Тип детали: Шатуны
Длина от центра до центра: 144 мм / 5,669 "
Диаметр отверстия большого конца: 52 мм / 2,047 "
Ширина большого конца: 23,9 мм / 0,941 "
Диаметр отверстия малого конца: 22 мм / 0,866 "
Ширина малого конца: 23,9 мм / 0,941 "
Стиль луча: Н-луч
Диаметр болта шатуна: 3/8 "
Приблизительный вес шатуна: 500 г / шт
Номинальная мощность в лошадиных силах: 900 л.с.
Количество в продаже: 6 штук / комплект
Материал: кованая сталь 4340
Шатун Отделка: дробеструйная обработка, полированная
Булавка: бронзовые втулки булавки запястья
Стиль запястья: плавающий
Стиль крепления крышки: винт с головкой
Набор веса: Да, сбалансированный +/- 1 г
Магна: Да
Частная марка: Да, доступно
Индивидуальный дизайн: да, принимаю

Готовый ураган BMW M5 / M6 S-88 Стальной шатун Особенности:
1. 100% с ЧПУ

2. Стандартная конструкция Н-луча значительно увеличивает прочность и долговечность

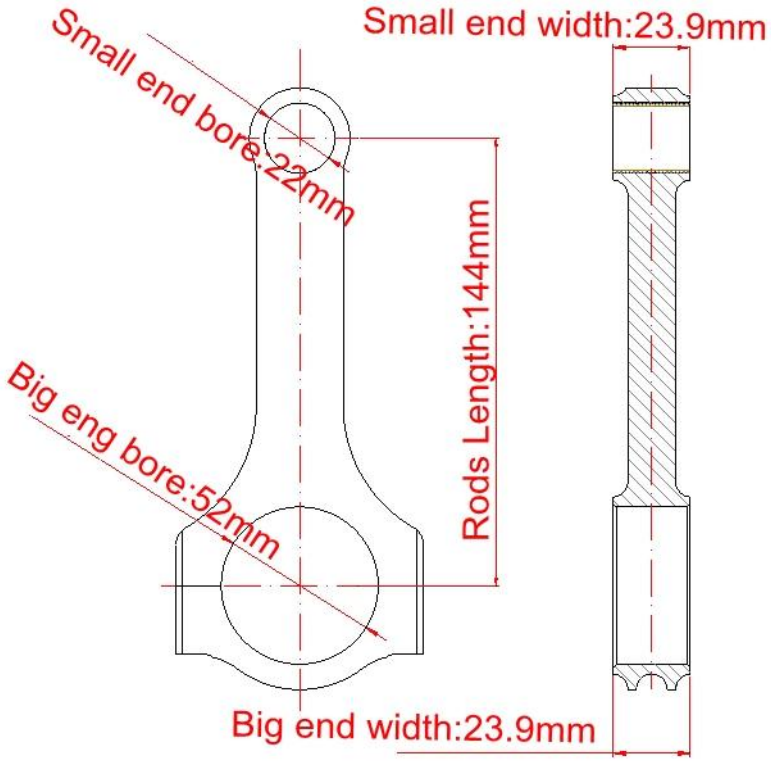

3. Бвтулки штыря запястья Ronze установлены на каждый стержень для повышения износостойкости

4. Вес соответствует +/- 1 грамм за комплект. После того, как вы получили их, вы можете установить напрямую.

Все шатуны BMW здесь, действуй сейчас! Если у вас есть какие-либо вопросы, пожалуйста, сообщите нам об этом в чате или оставьте сообщение для Marketing@hurricane-rod.com .cn.