Ford 6.605 "Основные размеры шатунов

Марка: Ураган	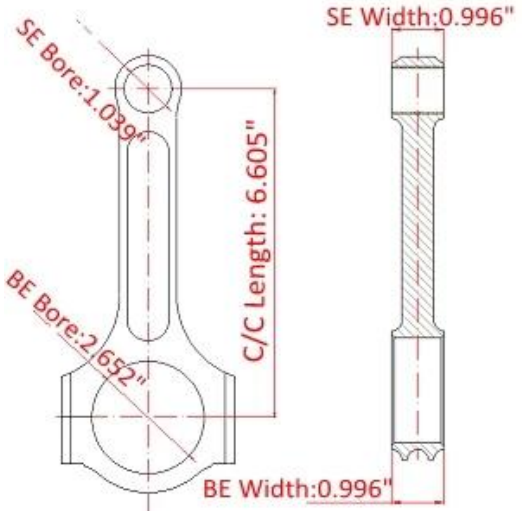
Длина от центра до центра: 167,77 мм / 6,605 "	
Диаметр отверстия большого конца: 67.37 мм / 2.652 "	
Ширина большого конца: 25,3 мм / 0,996 "	
Диаметр отверстия малого конца: 26,385 мм / 1,039 "	
Ширина малого конца: 25,3 мм / 0,996 "	
Стиль луча: двутавровая балка	

Ford 460 6,605 "шатуны гонки

Диаметр болта шатуна	7/16 "
Приблизительный вес шатуна	xxx грамм
Рейтинг объявленной мощности	1600hp
Количество	Продается как 8 штук / комплект
материал	*Кованая сталь 4340*
Шатун Готово	Дробеструйная обработка, полированная
Штырь	Втулки бронзовых пальцев
Стиль запястья	плавучий
Стиль удержания крышки	Винт с головкой
Набор Веса	Да Сбалансированный +/- 1 г
Magnafluxed	да
Собственная марка	Да, доступно
Индивидуальный дизайн	Да принимаю

Ford 460 Big Block Conrods Подробное описание

Hurricane ford 460 6,605 "шатунные шатуны выкованы из поковок из 1 куска, чтобы обеспечить прочность и долговечность. Точность на новейшем и современном оборудовании с ЧПУ. Шатуны 6,605" для двигателей Ford 429 460 имеют специальную цанговую крышку для Precision Alignment и рассчитаны на жесткие спецификации. Тогда шатуны Ford 460 Big Block будут точно отточены на новейшем оборудовании Sunnen и сбалансированы до ± 1 грамма на комплект.

Гоночный шток для Ford 460 6,605 "- двутавровая балка - самая сильная, советую мощность в 1600 л.с.

Заявка:
Форд большой блок 385 Series 429-460ci V8

Мы предлагаем полную линейку малых и больших блоков Ford в исполнении с балками I и H, пожалуйста, проверьте наши *Каталог Форд*, если вы не можете найти то, что вам нужно, через веб-сайт урагана, пожалуйста, не стесняйтесь связаться *ураганная команда*,

Двигатель Ford Big Block Boss 429

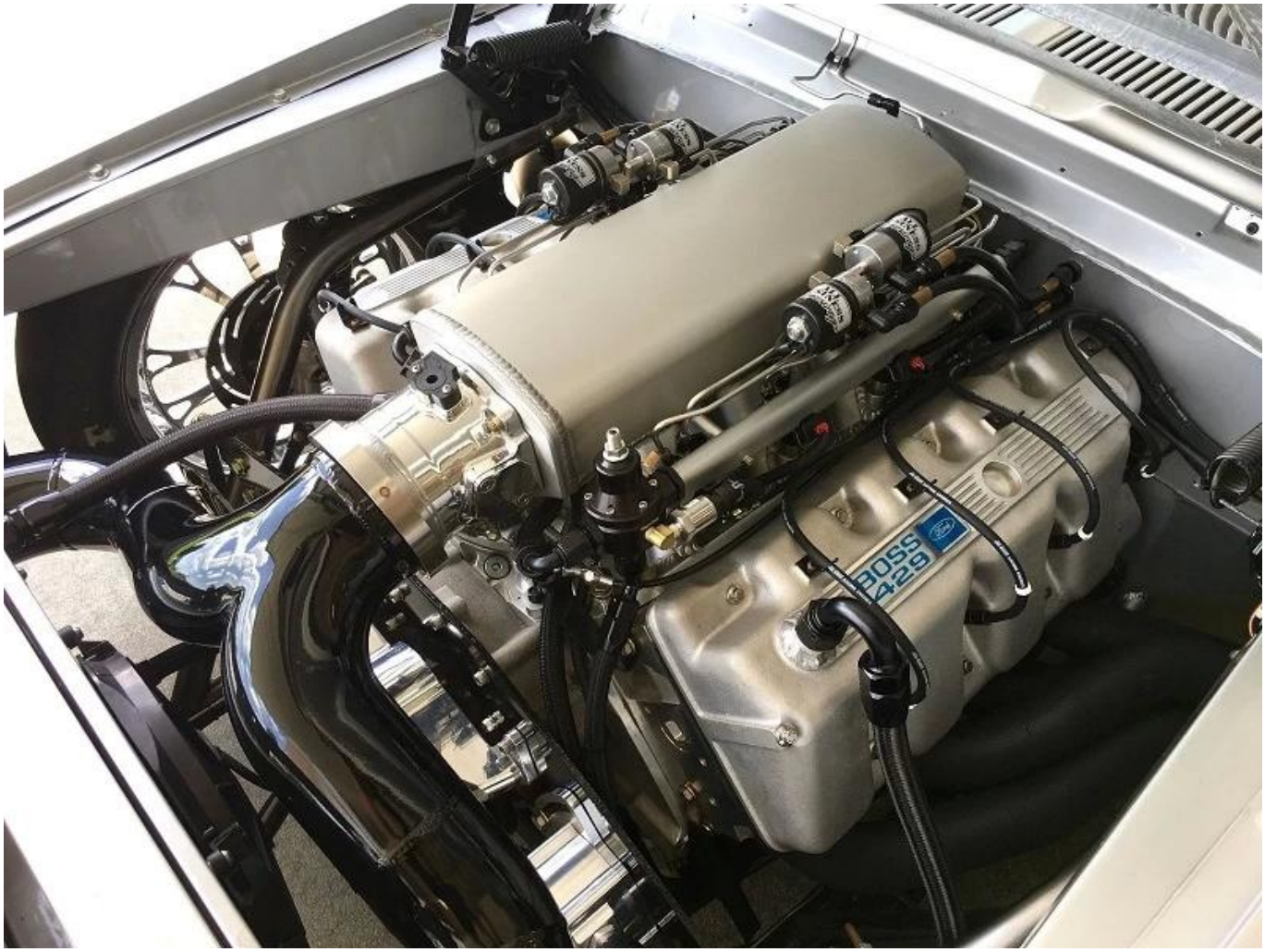

Примечание: Картинка с Fordmuscle.