Основные размеры соединительных стержней Chevy Big Block V8

Бренд: Ураган	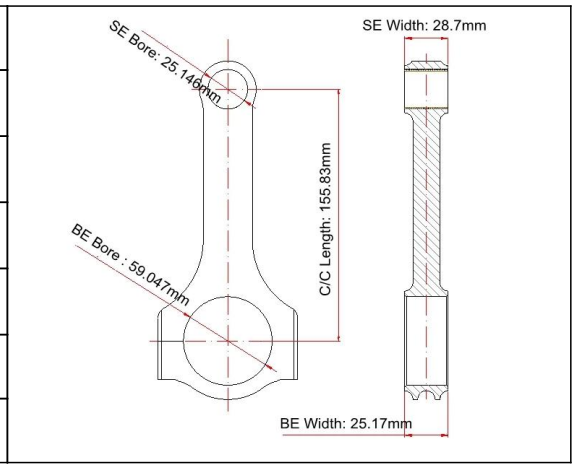
Центр к центру Длина: 155,83 мм / 6,155 "	
Диаметр отверстия в боковом конце: 59.047 мм / 2.325 "	
Ширина большого конца: 25,17 мм / 0,991 "	
Диаметр отверстия малого конца: 25,146 мм / 0,990 "	
Ширина малой длины: 28,7 мм / 1,130 "	
Стиль луча: H-beam	

Особенности соединительных стержней Chevy Big Block V8

Болт соединительного стержня Диаметр	7/16 "
Ориентировочная масса шатуна	xxx
Рекламируемый рейтинг мощности	1000 + л.с.
Количество	Продано 8 штук / комплект
материал	Кованая сталь 4340
Соединительная штанга	Выстрел, полировка
Штырь	Бронзовые втулки
Стиль запястья	плавучий
Стиль удерживания крышки	Винт крышки
Весовой набор	Да, сбалансированный +/- 1 г
Magnafluxed	да
Собственная марка	Да, доступно
Индивидуальный дизайн	Да, примите

Эти 6.135-дюймовые шатуны, выкованные из **4340 EN24 самолёт из хромированной стали** , спроектированные и спроектированные для высокопроизводительных автомобилей Chevy, они могут поддерживать 1000 + hp для работы с экстремальными нагрузками на двигатель. На стержень полностью обрабатывается ЧПУ на заводе Hurricane, на стержень, вставленный с высококачественными бронзовыми втулками для плавающего поршневого штифта, и дюбельные втулки, встроенные в стержни, для идеальной посадки и точной повторной сборки.

На фабрике шатунов ураганов вы найдете все стержни, аккуратно размещенные на объектах, и намеревается избежать **вид штанги** повреждая, так что, когда стержни заканчиваются, вы можете видеть, что вид штанги очень гладкий и красивый.

До сих пор Hurricane имеет многолетний опыт проектирования и производства гоночных шатунов и в настоящее время известен все больше и больше импортеров и покупателей из разных стран из-за качества своей продукции, таких как США, Канада, Австралия, Германия, Великобритания, Франция, Италия, Таиланд, Сингапур, Малайзия и т. Д.

Добро пожаловать в **свяжитесь с нами** если вы ищете надежный поставщик шатунов в Китае.