Шатуны Saab B205 двутавровые Основные размеры

Марка: ураган	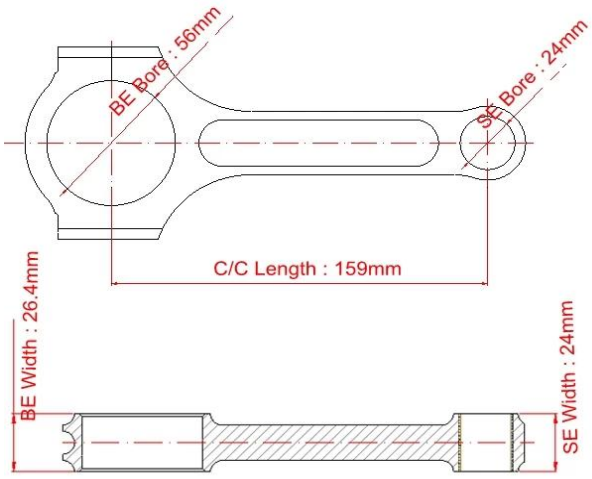
Длина от центра до центра: 159 мм / 6,260 "	
Диаметр отверстия большого конца: 56 мм / 2.205 "	
Ширина большого конца: 26,4 мм / 1,039 "	
Диаметр отверстия малого конца: 24 мм / 0,945 "	
Ширина малого конца: 24 мм / 0,866 "	
Стиль луча: двутавровая балка	

Шатуны Saab I-beam Дополнительные характеристики

Диаметр болта шатуна	3/8 "
Приблизительный вес шатуна	XXX
Рейтинг объявленной мощности	700hp
Количество	Продается как 4 штуки / комплект
материал	Кованая сталь 4340
Шатун Готово	Дробеструйная обработка, полированная
Штырь	Втулки бронзовых пальцев
Стиль запястья	плавучий
Стиль удержания крышки	Винт с головкой
Набор Веса	Да, сбалансированный +/- 1 г
Magnafluxed	да
Собственная марка	Да, доступно
Индивидуальный дизайн	Да принимаю

SAAB B205 Шатуны Описание

1). Стальные стержни SAAB B205 изготовлены из высоколегированной стали AISI 4340 (En24).

2). Разработано с **Форма I-Beam** для дополнительной жесткости.

3). Термообработал HRC 34-38 и отполировал и окончательно обработал дробью для повышения усталостной прочности.

4). Маленькие концы шатуна для плавающего поршневого пальца и большие концы снабжены высококачественным штифтом для точного выравнивания крышек подшипников шатунов.

5). Каждый шатун был спроектирован, изготовлен, проверен и испытан до самого высокого уровня контроля, прежде чем его выпустят в продажу и покупателям.

6). 100% ЧПУ обработано для превосходных допусков, чтобы соответствовать более высокому стандарту качества.

159mm кованый соединительный прутки установлен припадки Информация:

Saab 9-3 - 2000-2003 - вся версия с бензиновым двигателем 2.0 (B205)
Saab 9-5 - 1998-2010 - вся версия с бензиновым двигателем 2.0 (B205)

Ураган также производит соединение прутки для всех видов автомобильных и мотоциклетных гонок, такие как Subaru EJ20 / 25, Honda B и K Series, Nissan Skyline,Мицубиси 4G63, Тойота 2JZ, BENZ , VW / Audi , Opel C20XE ,BMW Серии , GM LS серии , Форд 289/302, Dodge426 / 440, Понтиак 455, Chrysler , Isuzu 4JJ1, GM Duramax , Harley-отдел а также Yamaha и т.д , Если вы не можете найти тот, который ищете, пожалуйста, свяжитесь с нашей службой поддержки онлайн или отправьте электронное письмо по адресу **marketing@hurricane-rod.com .cn** ,

ураганный также Можно сделать соединительный прутки исходя из на указанный размеры или же используемый образец или
же подробный рисунок , если вы хотеть в делать **обычай соединительный прутки** или
же негабаритный соединительный прутки добро пожаловать в Отправить запрос для урагана!