Шатуны Mitsubishi 4G63 Основные размеры

Марка: ураган	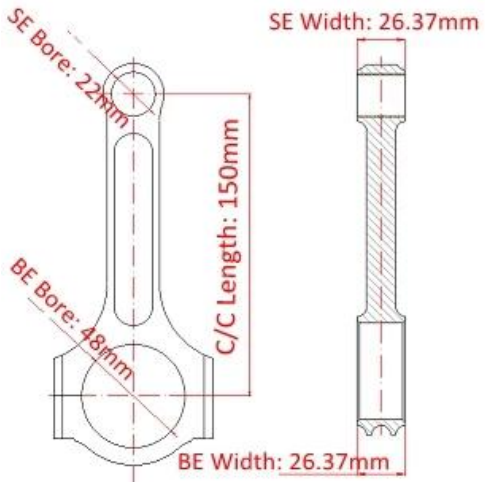
Длина от центра до центра: 150 мм / 5,905 "	
Диаметр отверстия большого конца: 48 мм / 1,890 "	
Ширина большого конца: 26,37 мм / 1,038 "	
Диаметр отверстия малого конца: 22 мм / 0,866 "	
Ширина малого конца: 26,37 мм / 1,038 "	
Стиль луча: двутавровая балка	

Mitsubishi 4G63 5.906 "Шатуны Особенности

Диаметр болта шатуна	3/8"
Приблизительный вес шатуна	xxx
Рейтинг объявленной мощности	800hp
Количество	Продается как 4 штуки / комплект
материал	Кованая сталь 4340
Шатун Готово	Дробеструйная обработка, полированная
Штырь	Втулки бронзовых пальцев
Стиль запястья	плавучий
Стиль удержания крышки	Винт с головкой
Вес подобранный набор	Да, сбалансированный +/- 1 г
Magnafluxed	да
Собственная марка	Да, доступно
Индивидуальный дизайн	Да принимаю

Mitsubishi 4G63 I-Beam Кованые шатуны Описание

Шатуны урагана Mitsubishi 4G63, изготовленные из высокопрочного материала Chrome Moly Steel 4340, разработанного и обработанного на современном станке с ЧПУ, Конструкция двутавровой балки увеличивает прочность на кручение и надежность стержня. Magnafluxed, дробеструйная обработка, полностью обработанная на заводе Hurricane для обеспечения качества. Кроме того, все стальные стержни 4g63 отделаны одним маленьким масляным отверстием для обеспечения дополнительной смазки и охлаждения, а также имеют конструкцию плеча 3x45 °, чтобы стержни выглядели красиво. Кроме того, каждый вес удилища соответствует ± 1 грамм для оптимальной

балансировки. Шатуны двутавровой балки Для Mitsubishi Eclipse / evo 4G63 может поддерживать двигатели 800Horsepoer.

Ураган Mitsubishi 4g63 conrods Список приложений:

1981-1987 Mitsubishi Lancer EX 2000 Turbo 1997–2000 Mitsubishi Canter 1983-1998 Mitsubishi Chariot 1988 Mitsubishi Cordia 1985–1998 Mitsubishi Delica 1990–1999 Mitsubishi Eclipse 1980–2003 Mitsubishi Galant 1983-1989 Mitsubishi L200 / Mighty Max 1992–2007 Mitsubishi Lancer Evolution 1993–1998 Mitsubishi Pajero 1994–1998 Mitsubishi RVR 1982–1987 Mitsubishi Starion 1988 Mitsubishi Tredia 2003-2005 Mitsubishi Airtrek 1999-2005 Mitsubishi Dion 2004–2010 гг. Brilliance BS6 1983–1992 Dodge Colt Vista 1987-1989 Dodge Ram 50 1989-1992 Eagle Vista Wagon 1990–1998 гг. Орел Коготь	1987-1988 Hyundai Stellar - двигатель также называется: двигатель Hyundai Sirius (G4CP) 1992-2005 Hyundai Sonata - двигатель также называется: двигатель Hyundai Sirius (G4CP) 1998-2003 Hyundai Santamo - двигатель также называется: двигатель Hyundai Sirius (G4CP) 2000-2008 Hyundai SantaFe - двигатель также называется: двигатель Hyundai Sirius (G4JS) 2000-2004 Kia Joice - двигатель также называется: двигатель Hyundai Sirius (G4CP) 1990–1994 Плимутский лазер Протон Сага 1985 (Прототип) 1996–1999 Протон Пердана 2011 – настоящее время Landwind X8 4X2 2.0 2005-2015 Great Wall Haval H3 2007-2015 Great Wall Coolbear 2006 - 2007 Lancer GT 2.0 2006 Brilliance BS4 2009 Landwind X6 2016–2017 Landwind X7 2014–2016 Zotye T600 2016 – настоящее время Zotye T700 2017 – настоящее время Zotye SR9 2018 - настоящее время Пекин BJ2022 Храбрый Воин 2011-2012 и некоторые 2013 года Emgrand EC8

3x45 ° плеча

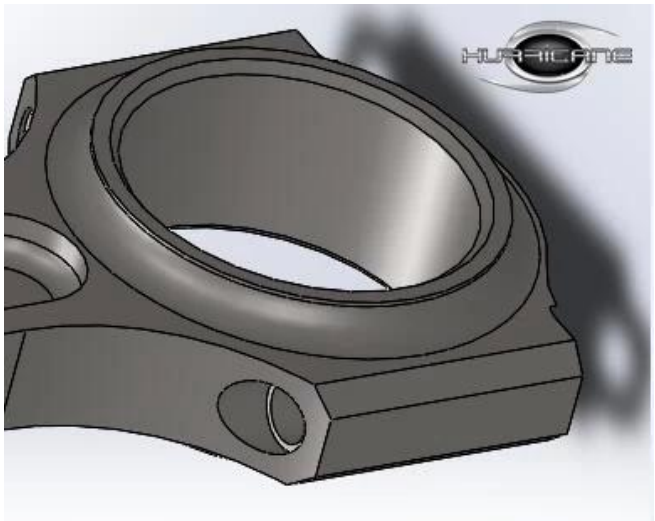	

Нефтяное отверстие

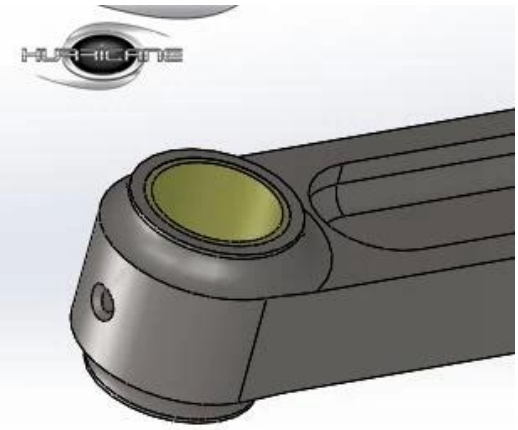	

Двутавровая конструкция

Любой интерес к этому продукту, пожалуйста, не стесняйтесь электронное письмо нас.