Соединительные тяги Ford 6.657 Основные размеры

Марка: ураган	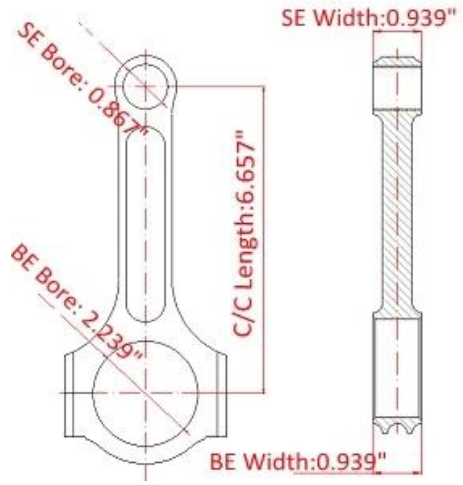
Длина от центра до центра: 169,088 мм / 6,657 "	
Диаметр отверстия большого конца: 56,87 мм / 2,239 "	
Ширина большого конца: 23,85 мм / 0,939 "	
Диаметр отверстия малого конца: 22,01 мм / 0,867 "	
Ширина малого конца: 23,85 мм / 0,9392 "	
Стиль луча: двутавровая балка	

Модульные кованые шатуны Ford

Диаметр болта шатуна	7/16"
Приблизительный вес шатуна	XXX
Рейтинг объявленной мощности	1600HP
Количество	Продается как 8 штук / комплект
материал	Кованая сталь 4340
Шатун Готово	Дробеструйная обработка, полированная
Штырь	Втулки бронзовых пальцев
Стиль запястья	плавучий
Стиль удержания крышки	Винт с головкой
Набор Веса	Да, сбалансированный +/- 1 г
Magnafluxed	да
Собственная марка	Да, доступно
Индивидуальный дизайн	Да принимаю

Шатуны I Beam Ford 5.4L Модульный 6.657 Описание

Кованые шатуны Ford Modular изготавливаются из штампованной штампованной стали марки 4340 (X-Ray & Sonic). Станки Sunnen для хонингования используются как для обработки больших, так и для торцевых концов и калибровки. Изгиб и поворот жестко контролируются. Эти шатуны I Beam Ford 5.4L Modular 6.657 являются одними из самых прочных стальных шатунов, доступных на рынке, и способны работать с 1600 л.с. Мы предлагаем их для всех применений 5.4L / 5.8L.

Ford Modular 5.4L 5.8L Шатуны оснащены болтами 7/16 урагана и втулками запястья из силиконовой бронзы для обеспечения надежности. каждый набор взвешен на +/- 1 грамм.

Комплект шатунов Ford 6.657 РЕКОМЕНДУЕМЫЕ СОГЛАСОВАННЫЕ КОМПОНЕНТЫ

Сменные болты урагана 7/16 - 1.600 UHL

Начиная с 2000 года, фабрика Hurricane произвела множество соединительных стержней по всему миру. Мы разработали как двутавровые, так и двутавровые балки для Ford малого блока, большого блока, модульного шатуна. Пожалуйста, не стесняйтесь *Связаться с нами* если у вас есть какие-либо проблемы или не нашли то, что вам нужно, через наш сайт.

Ford Modular 5.4L 4-клапанный DOHC двигатель с наддувом V8

Примечание: изображение из Wikiwand.