Ford-302 малый блок V8 I-балка, соединяющие стержни основные размеры

Марка: ураган	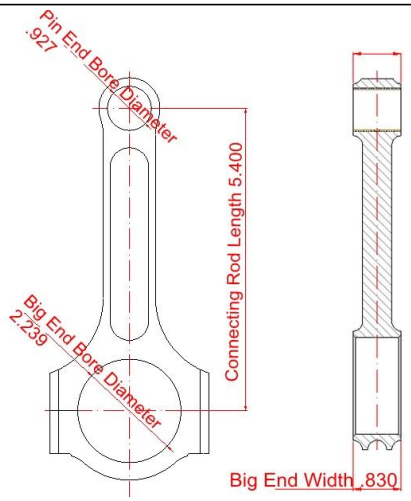
От центра до центральной длины: 137.16 мм/5.400 "	
Большой диаметр отверстия: 56.870 мм/2.239 "	
Большая конечная ширина: 21.082 мм/0.830 "	
Малый диаметр конца отверстия: 23.55 мм/0,927 "	
Маленькая конечная ширина: ~	
Стиль балки: Балка I	

Форд 302 5,400 Длина Соединительные стержни дополнительные подробности

Диаметр соединительного стержня	3/8"
Приблизительный вес соединительного стержня	~g/часть
Номинальная мощность	~HP
Количество	Продано как 8 кусков/Сет
Материала	**Подделка 4340 стали**
Отделка соединительного стержня	Снимок-пинед, полированный
Контакт	Втулки
Стиль штифта запястья	Плаваюц
Стиль крепления колпака	Винт
Сопоставленный вес	Да, сбалансированный +/-1g
Магнафлуксед	Да
Частная метка	Да, доступно
Пользовательский дизайн	Да, принять

Форд 302 5,400 двутавровые стержни

Скорость и эффективность ураганов Стальные стержни I-балки являются точно подделанными из выборки 4340 в качестве стальной, вакуумной дегазации для удаления примесей. Они

подкованы в целом, чтобы убедиться в правильном потоке зерна, тогда все поверхности полностью задаются с ЧПУ на треке, проверенный мною и пинед для снятия стресса. Затем устанавливаются кремниевые бронзовые втулки для усиления сопротивления износа, а также к цоколю стержней, чтобы предотвратить обход цоколя под высоким мощностью лошадиных сил.

Функции:
Подделка качества 4340 стали
Автомат
Проектирование балки с высокой прочностью
Застреленный пинед
Бронзовый куст
Болт арп2000 3/8 12-точечный
Взвешенный вес + 2 грамма

Здесь больше стержней

1 **Ураган, соединяющие стержни**

2 **Ураганы, соединяющие стержни-2**

3 **Проектирование соединительных стержней**

4 **Большой конец проекта**

5 **Ураган "соединительные элементы-различные конструкции балки"**

Форд-302 малый блок V8, соединение информации о длине стержня

Длина соединительного стержня измеряется между центрами большого конца (конец журнала) и маленьким концом (конец штифта поршня). Ниже приведена таблица с корпусом Ford-302, мелким блоком V8, соединяющим длину стержней.

Длина стержня	Журнал стержней	Большой конечный диаметр	Большая конечная ширина	Контакт
5,090	2,123	2,329	0,830	.927/. 912
5,315	2,123	2,329	0,830	912
5,325	2,123	2,329	0,830	927
5,400	2,123	2.329/2.133	0,833	.927/. 912

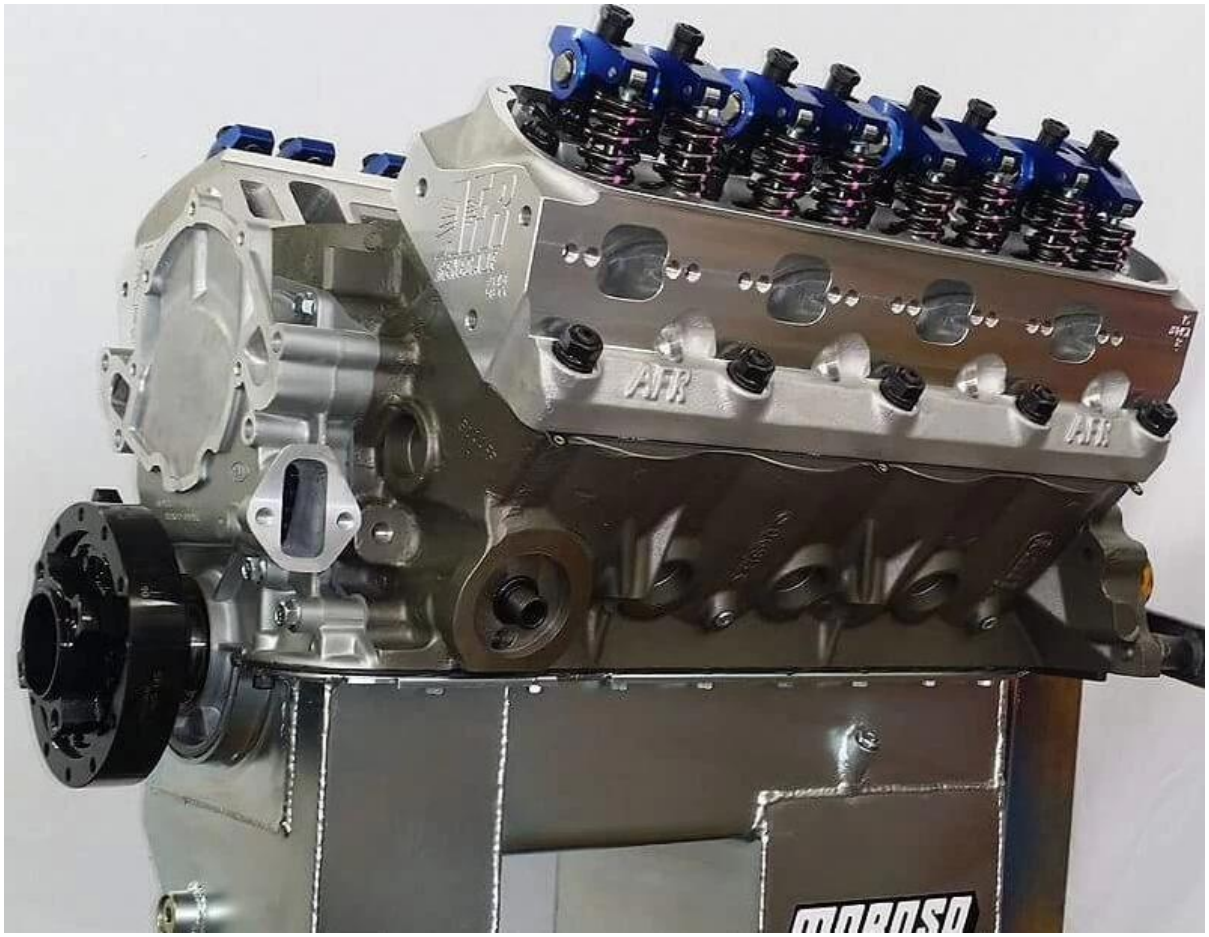

Примечание: изображение берется из фордстрокерс Джима, может быть представлением продукта. Хотя мы стараемся как можно ближе добраться до точной детали, это не всегда возможно.