Fiat 128mm Шатун Основные размеры

Марка: ураган	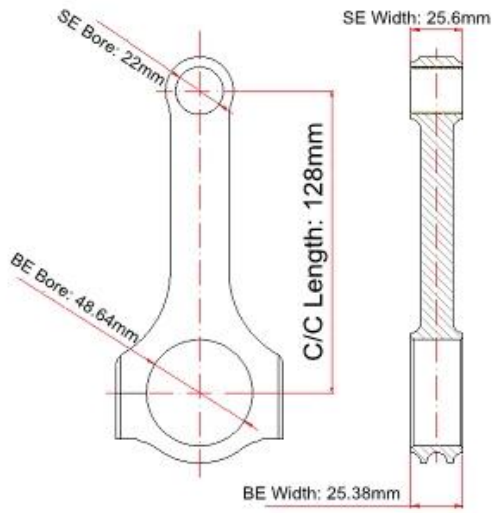
Длина от центра до центра: 128 мм / 5,039 "	
Диаметр отверстия большого конца: 48,64 мм / 1,915 "	
Ширина большого конца: 25,38 мм / 0,999 "	
Диаметр отверстия малого конца: 22 мм / 0,866 "	
Ширина малого конца: 25,6 мм / 1,008 "	
Стиль луча: Н-луч	

Fiat H-Beam Шатуны Особенности

Диаметр болта шатуна	3/8"
Приблизительный вес шатуна	XXXg
Рейтинг объявленной мощности	550hp
Количество	Продается как 4 штуки / комплект
материал	*Кованая сталь 4340*
Шатун Готово	Дробеструйная обработка, полированная
Штырь	Втулки бронзовых пальцев
Стиль запястья	плавучий
Стиль удержания крышки	Винт с головкой
Вес подобранный набор	Да, сбалансированный +/- 1 г
Magnafluxed	да
Собственная марка	Да, доступно
Индивидуальный дизайн	Да принимаю

Fiat 4340 кованая двутавровая балка 128мм Описание

Hurricane Fiat 128mm H Beam Соединительные стержни изготовлены с использованием высокоточных станков с ЧПУ из высококачественной хромомолекулярной поковки 4340. Каждый стержень отполирован до зеркального блеска, а затем подвергнут дробеструйной обработке. Стержни от конца до конца уравновешены в наборах в пределах 2 грамм и затем окончательно измерены на больших и малых концах Каждый стержень поставляется с 3/8 болтами Hurricane Race

Specs с пределом прочности 211 829 фунтов на квадратный дюйм и алюминиево-бронзовой втулкой запястья. Каждый комплект поставляется с (4) стержнями и (8) болтами стержней.

На картинке ниже, это только один из наших успехов, вы можете проверить больше на этой странице: ***Шатуны Hurricane High Performance - Процесс обработки прутков***

Замечания: Заусенцы, полировка (удаление заусенцев и придание поверхности гладкости) и дробеструйная обработка (попадание небольшого шарика в поверхность и придание им поверхности, увеличение прочности стержней с помощью маленького шарика) являются важными операциями при создании шатуна для соревнований.

Образец доступен, пожалуйста, не стесняйтесь ***контакт*** наш квалифицированный персонал, чтобы получить информацию о наличии, цене, стоимости фрахта и многое другое.

Образец упаковка Рисунок

Пакетное изображение упаковки заказа - воздушным экспрессом