Chrysler Hemi 6,860" X-лучевой шатуны Главный Размеры

Бренд: Ураган *	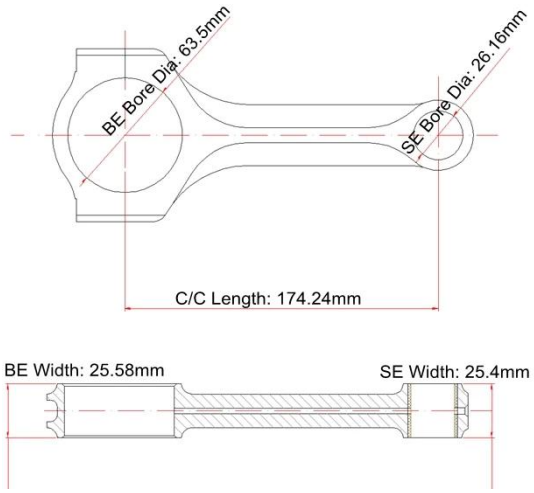
Длина от центра до центра: 174,24 мм / 6,860 "	
Диаметр отверстия большого конца: 63,5 мм / 2,500 "	
Ширина большого конца: 24,95 мм / 0,982 "	
Диаметр отверстия малого конца: 26,16 мм / 1,030 "	
Ширина малого конца: 25,4 мм / 1,250 "	
Луч стиль: рентген	

Chrysler Hemi 6.860 "X-beam Conrods Особенности

Диаметр болта шатуна	7/16"
Приблизительный вес шатуна	xxx грамм за штуку
Рейтинг объявленной мощности	1000 л.с.
Количество	Продается как 8 штук за комплект
материал	*Кованая сталь 4340*
Шатун Готово	Дробеструйная обработка, полированная
Штырь	Втулки бронзовых пальцев
Стиль запястья	плавучий
Стиль удержания крышки	Винт с головкой
Набор Веса	Да Сбалансированный +/- 1 г за комплект
Magnafluxed	да
Собственная марка	Да, доступно
Индивидуальный дизайн	Да принимаю

Дополнительное описание:

1). MOQ: 100 шт. За модель.

2). Станки с ЧПУ из кованой стали высшего качества 4340 поковки.

3). Законченный как форма луча X-луча для снижения веса и высокой прочности.

4). За стержень полируют полностью, чтобы лучше удалить след от ножа.

5). Выстрел сделан, чтобы снять стресс.

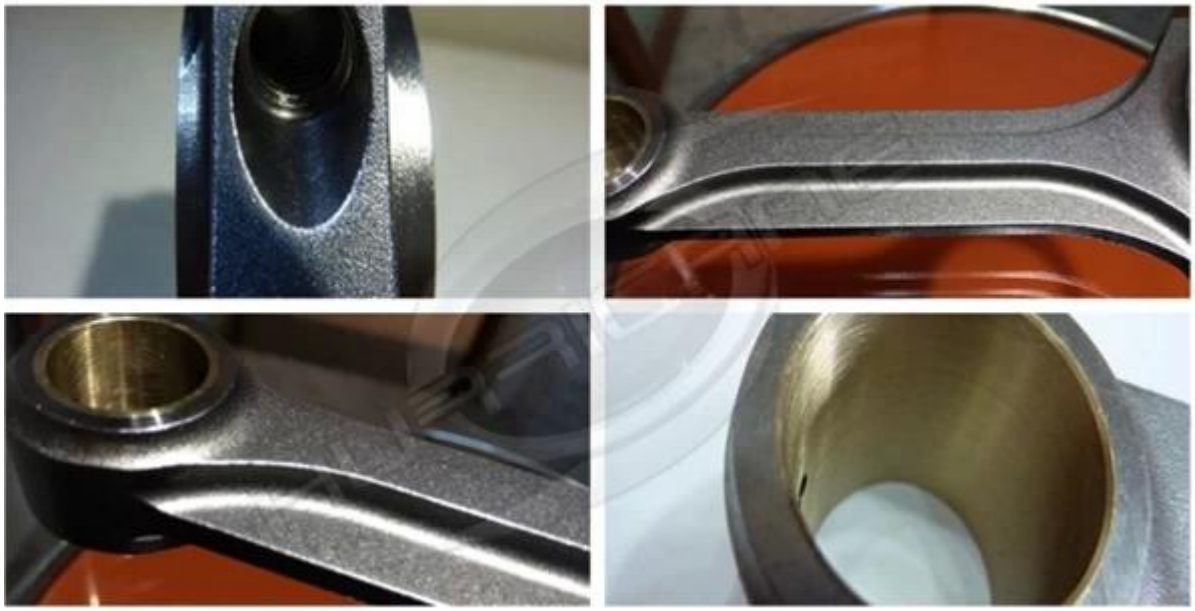

6) .Magnaflux проверяется и проверяется размеры для обеспечения качества.

7). Масляное отверстие на концах штифта обеспечивает достаточную смазку и охлаждение.

8). Упаковано в сбалансированную комплект: от конца до конца +/- 1 грамм.

Ураган закончил картину шатунов X-луча

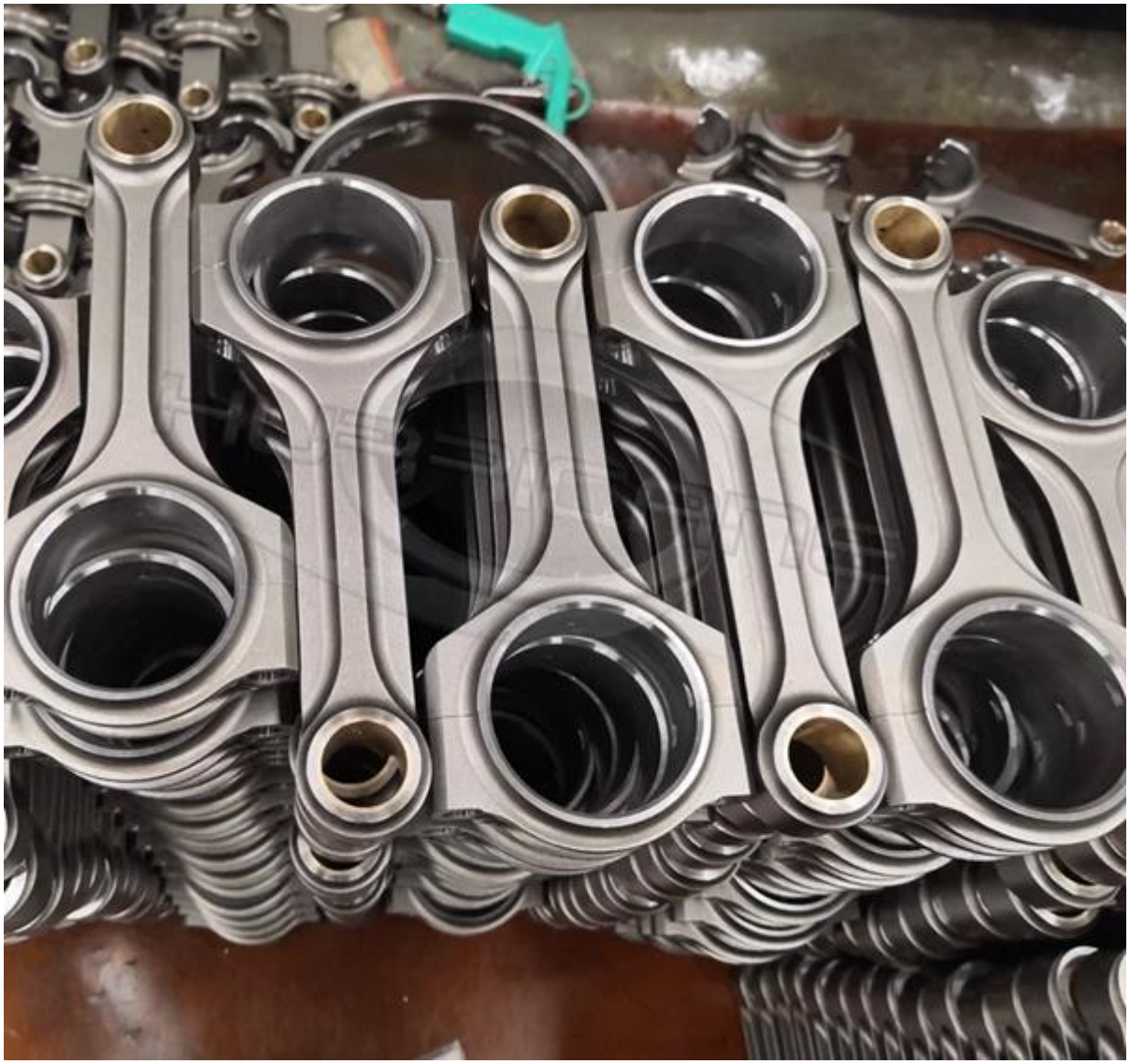

Добро пожаловать к нам, если у вас возникнут дополнительные вопросы. **marketing@hurricane-rod.com .cn**