Шевроле Малый Блок V8 Шатуны Основные размеры

Марка: ураган	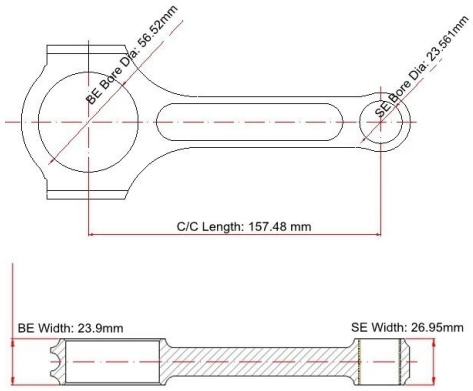
Длина от центра до центра: 157,48 мм / 6.200 "	
Диаметр отверстия большого конца: 56,52 мм / 2,225 "	
Ширина большого конца: 23,9 мм / 0,941 "	
Диаметр отверстия малого конца: 23,561 мм / 0,927 "	
Ширина малого конца: 26,95 мм / 1,061 "	
Стиль луча: двутавровая балка	

Chevy Small Block V8 Шатуны Особенности

Болт шатуна Диаметр	7/16 "
Приблизительный вес шатуна	xxx
Рейтинг объявленной мощности	1000+ л.с.
Количество	Продается как 8 штук / комплект
материал	Кованая сталь 4340
Шатун Готово	Дробеструйная обработка, полированная
Штырь	Втулки бронзовых пальцев
Стиль запястья	плавучий
Стиль удержания крышки	Винт с головкой
Набор Веса	Да, сбалансированный +/- 1 г
Magnafluxed	да
Собственная марка	Yесть, доступно
Индивидуальный дизайн	Да принимаю

Дополнительное описание:

-Эти 6.200 "построен и спроектирован с высокой прочностью в виде двутавровой балки;

- изготовлены из высококачественной 4340 поковок из хромистой стали;

- на стержни проходят рентген и тестирование;

- Все поверхности отполированы и обработаны дробеструйной обработкой для повышения усталостной долговечности;

- Все большие и маленькие концы отделаны хонинговальным станком SUNNEN для жестких допусков

- они упакованы и продаются в наборе по 8 шт .;

- На шток поставляется бронзовая втулка, подходящая для плавающего поршневого пальца;

-Привесы соответствуют весам ± 1грамм;

- Они устанавливаются с помощью стандартных болтов ARP2000.

Chevy I-Beam 6,200" Шатуны Рисунок

Примечание: изображение используется только для справки, если вы покупаете стержни, пожалуйста, подтвердите дизайн с нашими продажами перед заказом.

Ураганные шатуны упаковочные картинки:

Если у вас все еще есть какие-либо проблемы, добро пожаловать в **контакт** нас