Основные размеры соединительных стержней Chevy BBC

Бренд: Ураган	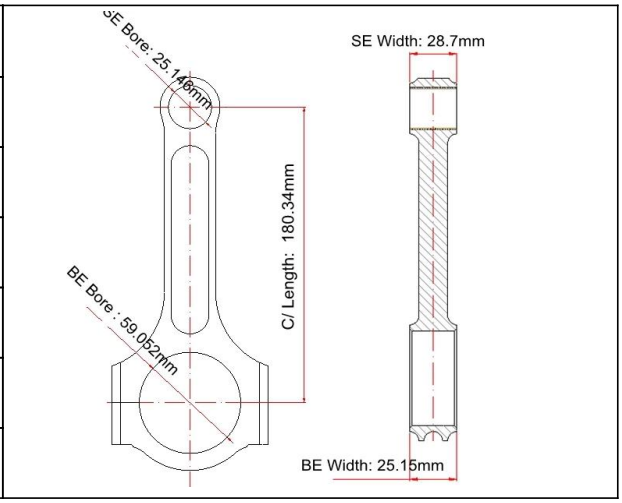
Центр к центру Длина: 180.34 мм / 7.100 "	
Диаметр отверстия большого конца: 59.052 мм / 2.325 "	
Ширина большого конца: 25,15 мм / 0,991 "	
Диаметр отверстия малого конца: 25,146 мм / 0,990 "	
Ширина малой длины: 28,7 мм / 1,130 "	
Стиль луча: I-beam	

Особенности

Диаметр болта болта	7/16"
Ориентировочная масса шатуна	xxx
Рекламируемый рейтинг мощности	1200hp
Количество	Продано 8 штук / комплект
материал	Кованая сталь 4340
Соединительная штанга	Выстрел, полировка
Штырь	Бронзовые втулки
Стиль запястья	плавучий
Стиль удерживания крышки	Винт крышки
Весовой набор	Да, сбалансированный +/- 1 г
Magnafluxed	да
Собственная марка	Да, доступно
Индивидуальный дизайн	Да, примите

Эти штанги Chevrolet BBC I с 7.100-дюймовыми шасси CNC, обработанные из молибденовой стали 4340 / EN24, проверены и обработаны Magnaflux до HRC 34-38, конструкция I-образной балки для дополнительной прочности для загрузки более высокой мощности.

Более того, на 7.100 "шатуны вставлены с очень прочными бронзовыми втулками для плавающего поршневого штифта, высококачественные дюбели, установленные на каждом штоке для идеальной посадки и точной повторной сборки.

В дополнение, каждый стержень **полированный и дробеструйный** после того, как машина увеличит усталость, чтобы заставить стержни стать более сильными.

Ураган снабжает широкий ряд шатунов для приложений большого блока Chevy, таких как:

1.**GM 396/454/502 BBC 6.700 дюймовые соединительные стержни**
2.**GM 396/454/502 BBC 6.385 дюймовые соединительные стержни**
3.**GM 396/454/502 BBC 6.800 дюймовые соединительные стержни**
4.**GM 396/454/502 BBC 6.535 дюймовые соединительные стержни**
5.**GM 396/454/502 BBC 6.700 дюймовые соединительные стержни**
4.**GM 396/454/502 BBC 6.135 дюймовые соединительные стержни**

Если вы не можете найти то, что вам нужно на нашем веб-сайте, пожалуйста, не стесняйтесь **контакт** наш опытный персонал.