MINI Cooper S Rods Основные размеры

Бренд: Ураган *	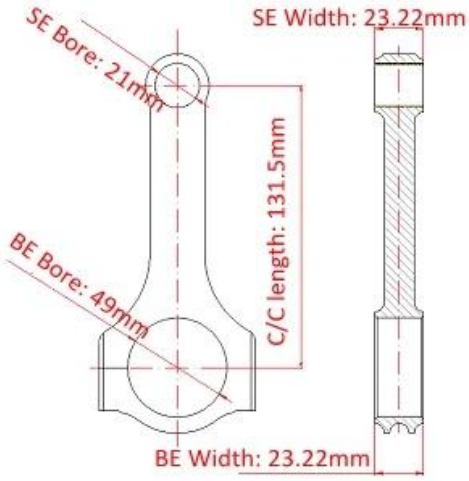
Длина от центра до центра: 131,5 мм / 5,177 "	
Диаметр отверстия большого конца: 49 мм / 1,929 "	
Ширина большого конца: 23,22 мм / 0,914 "	
Диаметр отверстия малого конца: 21 мм / 0,827 "	
Ширина малого конца: 23,22 мм / 0,914 "	
Стиль луча: Н-луч	

MINI cooper S 131.5mm Шатуны Особенности

Диаметр болта шатуна	3/8"
Приблизительный вес шатуна	XXX
Рейтинг объявленной мощности	600HP
Количество	Продается как 4 штуки / комплект
материал	Кованая сталь 4340
Шатун Готово	Дробеструйная обработка, полированная
Штырь	Втулки бронзовых пальцев
Стиль запястья	плавучий
Стиль удержания крышки	Винт с головкой
Набор Веса	Да, сбалансированный +/- 1 г
Magnafluxed	да
Собственная марка	Да, доступно
Индивидуальный дизайн	Да принимаю

BMW / Mini Cooper S Tritec Соединительные Eods Описание

Ураганная фабрика стремится доставить покупателю гарантированно качественный шатун по доступной цене Премиум 4340 сталь используется для производства всех шатунов урагана. Шатуны BMW / Mini Cooper S Tritec Покрытие дробеструйной обработки обеспечивает более длительный срок службы, а бронзовые втулки обеспечивают полностью плавающий штифт. Эти шатуны Mini Cooper S 131,5 мм отточены на месте, а размеры соответствуют принятым в отрасли

допускам. Стальной шатун H-Beam для BMW Mini Tritec 131,5 мм предназначен для гонок с высокими нагрузками и может достигать 600 лошадиных сил.

Примечание: удилища MINI Cooper S подобраны по весу в комплекты и упакованы

Если у вас есть какие-либо интересы к нашему продукту, пожалуйста, не стесняйтесь *связаться с нами.*

Mini Cooper S Race Car

Примечание: изображение из Pinterest.