# BMW M3 / S14 Performance Шатуны Основные размеры

| | |
|---|---|
| Марка: ураган | 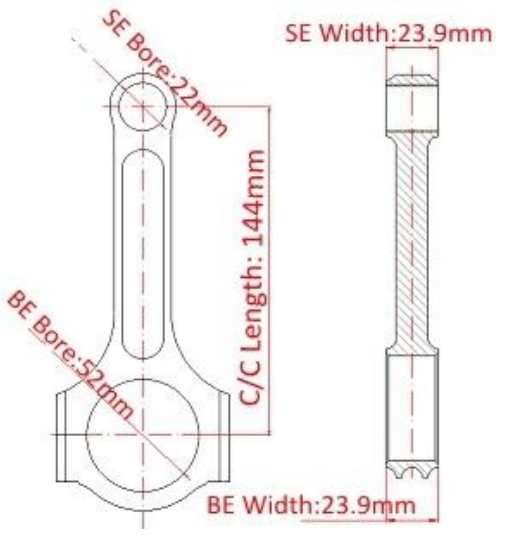 |
| Длина от центра до центра: 144 мм / 5,670 " | |
| Диаметр отверстия большого конца: 52.00 мм / 2.047 " | |
| Ширина большого конца: 23,9 мм / 0,941 " | |
| Диаметр отверстия малого конца: 22 мм / 0,866 " | |
| Ширина малого конца: 23,9 мм / 0,941 " | |
| Стиль луча: двутавровая балка | |

# Шатуны BMW M3 S14 2.3L & 2.5L I-Beam

| | |
|---|---|
| Диаметр болта шатуна | 3/8 " |
| Приблизительный вес шатуна | xxx грамм |
| Рейтинг объявленной мощности | 800hp |
| Количество | Продается как 4 штуки / комплект |
| материал | *Кованая сталь 4340* |
| Шатун Готово | Дробеструйная обработка, полированная |
| Штырь | Втулки бронзовых пальцев |
| Стиль запястья | плавучий |
| Стиль удержания крышки | Винт с головкой |
| Набор Веса | Да Сбалансированный +/- 1 г |
| Magnafluxed | да |
| Собственная марка | Да, доступно |
| Индивидуальный дизайн | Да принимаю |

# Шатуны - BMW - M3 / S14B23 S14 / B25 Детальное описание

Высокопроизводительные шатуны BMW M3 / S14 изготовлены из поковок 4340, и компания Magnaflux Insised гарантирует, что консистенция кованого материала соответствует нашим стандартам высокого качества. Шатуны - BMW - M3 / S14B23 S14 / B25 полностью обработаны на станках с ЧПУ, что обеспечивает высокую прочность, и дробеструйную обработку для улучшения усталостной долговечности. Шатуны BMW M3 S14 2.3L & 2.5L I-Beam могут поддерживать двигатель мощностью 800 лошадиных сил.

Кроме I луча, фабрика Hurricane также предлагает шатуны H-луча и X-луча для двигателя BMW E30 M3 S14 Длина 144 мм

1. *Шатун H-Beam для BMW E30 M3 S14 Двигатель 144 мм Длина 2,0 2,3 л*
2. *Комплект из 4, BMW S14B23 E30 M3 4340 EN24 Шатуны X-Beam*

**Комплект шатунов 144мм для BMW M3 E30 - 2,3 2,5 S14B23 S14B25 Детали упаковки:**

1. Чистый
2. Оптимальная балансировка для весовых наборов ± 1 грамм
3. Положите стержни в антикоррозийное масло.
4. Удалите лишнее масло со стержней.
5. Упаковка сначала ржавчиной
6. Положите их в полиэтиленовый пакет и закройте
7. Положите каждый комплект в белую коробку и используйте бумажные карточки с отдельными стержнями.
8. Используйте коробку Если вы отправляете самолетом Air-express, используйте Iron Box, если отправляете морским путем

Если у вас есть какие-либо вопросы по поводу шатунов, пожалуйста, свяжитесь с нами. *ураганная команда*, Ваше сообщение приветствуется.

# Двигатель BMW S14

Примечание: Картинка из Википедии.