BMW 335i Шатун Основные размеры

Марка: ураган	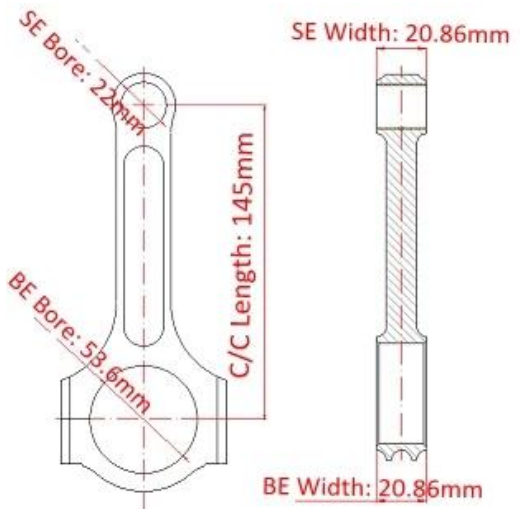
Длина от центра до центра: 145мм / 5,709"	
Диаметр отверстия большого конца: 53.6mm / 2,110"	
Ширина большого конца: 20.86mm / 0,821"	
Диаметр отверстия малого конца: 22 мм / 0,866 "	
Ширина малого конца: 20.86mm / 0,821"	
Стиль луча: двутавровая балка	

Набор из 6 шатунов для двигателя BMW N54 Характеристики

Диаметр болта шатуна	3/8 "
Приблизительный вес шатуна	xxx
Рейтинг объявленной мощности	1200HP
Количество	Продается по 6 штук за комплект
материал	Кованая сталь 4340
Шатун Готово	Дробеструйная обработка, полированная
Штырь	Втулки бронзовых пальцев
Стиль запястья	плавучий
Стиль удержания крышки	Винт с головкой
Набор Веса	Да, сбалансированный +/- 1 г
Magnafluxed	да
Собственная марка	Да, доступно
Индивидуальный дизайн	Да принимаю

BMW E90 E91 E92 335i 135i 535i 1M N54 Ультимативные шатуны двутавровой балки подробности

Шатуны I-Beam 4340 из хром-молибдена - это высокопрочная прямая посадка для всех двигателей BMW N54 3.0L, эти шатуны BMW E90 E91 E92 335i 135i 535i 1M N54 Ultimate I-Beam рассчитаны на самые суровые нагрузки и лучше подходят для высоких револьверные двигатели. комплект из 6 шатунов для двигателя BMW N54 Посоветуйте лошадиной рейтинг, может поддержать 1200 л.с. Фабрика Hurricane также предлагает полную линейку высокопроизводительных шатунов для гоночных двигателей BMW и многое другое в конструкциях I-Beam, X-beam и H-Beam. Точная обработка в Hurricane на новейшем и современном оборудовании, доступном мастерам урагана.

Эта часть подходит для следующих транспортных средств: BMW E90, E91, E92, E93, E82, E88, E89, X6, Z4, F01 (N54B30)

4340 Chrome Moly Шатуны для BMW N54 3.0L TWIN TURBO Добавлена информация

- I-Beam Shape для дополнительной жесткости.
- Цельная ковка для большой прочности
- Полное покрытие Выстрела Очищен для улучшения усталости
- Magnaflux Inspection гарантирует, что консистенция кованого материала соответствует нашему высокому стандарту качества
- Подогретый к Rockwell C34-38
- Обработка с ЧПУ для превосходных допусков.
- От центра к центру поддерживается допуск 0,002 ″
- end-to-end сбалансированный в ± 1грамм за комплект
- Лазерный протравленный номер серии
- Предлагается услуга лазерной печати
- Подходит для крепежа ARP2000
- Алюминиево-бронзовые втулки запястья
- Проверенный размер
- Гладкая и красивая внешность.

Благодарим Вас за проявленный интерес к нашим продуктам и услугам. Не стесняйтесь просматривать наш сайт или *связаться с нами* для дополнительной информации.

BMW 335i Race Car фотография от Double Apex

Замечания: Картинка с двойной вершины