Benz M100 179.8mm I-Beam Conrods Основные характеристики

Бренд: ураган *	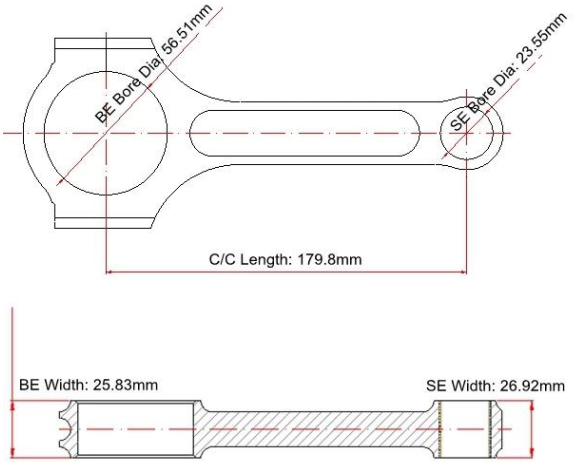
Центр до центра длины: 179,8 мм / 7,079 "	
Большой конец диаметр отверстия: 56.51 мм / 2.225 "	
Большой конец шириной: 25,83 мм / 1.017 "	
Небольшой концевой диаметр отверстия: 23,55 мм /0,927 "	
Маленький конец шириной: 26,92 мм / 1,060 "	
Стиль луча: I-Beam	

Benz M100 179,8 мм I-Beam Conrods Особенности

Диаметр болтов соединения	7/16."
Ориентировочный соединительный вес стержня	xxx.
Рекламный рейтинг лошадиных сил	1000 л.с.
Количество	Продается как 8 штук / набор
Материал	Ковка 4340 сталь
Соединительная стержень	Выстрел, полированный
Штырь	Бронзовые запястья
Стиль запястья	Плавающий
Стиль удержания крышки	Крышка винта
Вес сопоставлен набор	Да, сбалансирован +/- 1G
Magnafluxed.	да
Собственная марка	Да, доступно
Индивидуальный дизайн	Да, принять

Дополнительное описание:

1 Изготовлено из 4340 ковкой стали.

2 Каждая ковка представляет собой рентген, Sonic Tested и MagnaFLuxed.

3 Разработанный с **Я-лучевая форма** Для оптимальной надежности в гоночной промышленности.

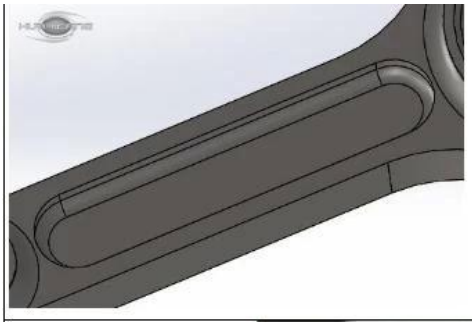

4 Специальная добелка для точного выравнивания.

5. Все поверхности полностью**выстрел** и с облегчением стресса.

6. Теплообработанная строго усовершенствованной машиной с ЧПУ.

7. Закончить заканчиваться на заводе урагановных стержней для достижения точных размеров.

8. Избранные втулки бронзового запястья для полных плавающих приложений.

9. Разметен осмотрена на высокую стабильность.

10. Сбалансированные наборы веса +/- 1Гр.

УпаковкаКартина